„DOM - PROJEKT”

Biuro Usług Projektowych i Nadzoru Budowlanego
87-300 Brodnica, Mszano13c, 87-300 Brodnica
NIP 874-119-52-60, REGON 871534589

EGZ. NR 1

Faza:

PROJEKT BUDOWLANO - WYKONAWCZY

Temat/Obiekt:

PRZEBUDOWA TARGOWISKA W RYBNIE

Adres budowy:

Adres działki: **obręb ewidencyjny Rybno, miejscowość Rybno, gmina Rybno, powiat działdowski, woj. warmińsko - mazurskie**
Numer działki**: 252/13, 236**
Kategoria obiektu budowlanego: **kategoria XVII - budynki handlu, gastronomii i usług, jak: sklepy, centra handlowe, domy towarowe, hale targowe, restauracje, bary, kasyna, dyskoteki, warsztaty rzemieślnicze, stacje obsługi pojazdów, myjnie samochodowe, garaże powyżej dwóch stanowisk, budynki dworcowe …**

Dokumentacja:

Rodzaj i stadium dokumentacji: **Projekt architektoniczno-budowlany**
Branża: **Budowlana**

Inwestor:

Gmina Rybno
ul. Lubawska 15, 13-220 Rybno
tel. (23) 696 60 55; fax. (23) 696 68 11

Autorzy opracowania

Projektant: mgr inż. arch. Hanna Falkiewicz-Marciniak

Nr uprawnień budowlanych: **BUA.III.16/63**
architektura **KPOIARP KP-0138**

(podpis i pieczęć)

Projektant: inż. Andrzej Kiryluk

Nr uprawnień budowlanych: **ABIT-OT/7131/8/2000**
konstrukcja

(podpis i pieczęć)

PRAWA AUTORSKIE ZASTRZEŻONE
Przedmiotowy projekt/utwór architektoniczny jest chroniony prawem autorskim zgodnie z art.1 i następne Ustawy o Prawie Autorskim i Prawach Pokrewnych z dnia 4 lutego 1994 roku
(Dz.U. nr 24 poz.83 z 23 lutego 1994 r.)

Zgodnie z art. 20, ust. 4 Ustawy Prawo Budowlane, oświadczam, że projekt budowlany został sporządzony zgodnie z obowiązującymi przepisami oraz zasadami wiedzy technicznej

EGZEMPLARZ:

ARCH. INWESTORA	ARCH. WŁAŚCIWEGO ORGANU	ARCH. OGRANU NADZORU BUDOWLANEGO

BRODNICA, grudzień 2016r.

PROJEKT BUDOWLANY

PRZEBUDOWA TARGOWISKA W RYBNIE
DZIAŁKI NR 252/13, 236, OBRĘB EWIDENCYJNY RYBNO, MIEJSCOWOŚĆ RYBNO, GMINA RYBNO, POWIAT DZIAŁDOWSKI, WOJ. WARMIŃSKO - MAZURSKIE

ZAWARTOŚĆ OPRACOWANIA

OPRACOWANIE ZAWIERA PROJEKT BUDOWLANY, który obejmuje:

- Stronę tytułową
- Zawartość opracowania
- Oświadczenie projektantów
- Decyzję o stwierdzeniu przygotowania zawodowego
- Zaświadczenie przynależności do Izby Inżynierów Budownictwa/Architektów
- Uchwałę nr XIX/6/2001 roku Rady Gminy w Rybnie z dnia 3 marca 2001 roku w sprawie: uchwalenia zmiany miejscowego planu zagospodarowania przestrzennego gminy Rybno w miejscowościach oznaczonych symbolami: A5 Rybno, A11 Jeglia, A12 Dębień, B6 Tuczki.

I PROJEKT ZAGOSODAROWANIA DZIAŁKI BUDOWLANEJ złożony z:

- **OPISU** do projektu zagospodarowania działki budowlanej,
- **CZĘŚCI RYSUNKOWEJ** zawierającej następujące arkusze:

mapa sytuacyjno-wysokościowa	skala 1:500 (rys. nr 1/12)
zagospodarowanie terenu	skala 1:500 (rys. nr 2/12)

II PROJEKT ARCHITEKTONICZNO-BUDOWLANY ŚMIETNIKA (S)
złożony z:

- **OPISU** do projektu .
- **CZĘŚCI RYSUNKOWEJ** zawierającej następujące arkusze:

Rzut fundamentów	skala 1:50 (rys. nr 3/59)
Rzut przyziemia, rzut dachu	skala 1:50 (rys. nr 4/59)
Konstrukcja wiaty	skala 1:50 (rys. nr 5/59)
Przekrój A-A	skala 1:50 (rys. nr 6/59)
Elewacje	skala 1:100 (rys. nr 7/59)

III PROJEKT ARCHITEKTONICZNO-BUDOWLANY WIATY (II)
złożony z:

- **OPISU** do projektu .
- **CZĘŚCI RYSUNKOWEJ** zawierającej następujące arkusze:

Rzut fundamentów	skala 1:50 (rys. nr 8/59)
Rzut przyziemia 1	skala 1:50 (rys. nr 9/59)
Rzut przyziemia 2	skala 1:50 (rys. nr 10/59)
Rzut dachu	skala 1:50 (rys. nr 11/59)
Konstrukcja wiaty	skala 1:50 (rys. nr 12/59)
Przekrój B-B	skala 1:50 (rys. nr 13/59)
Elewacje	skala 1:100 (rys. nr 14/59)

IV PROJEKT ARCHITEKTONICZNO-BUDOWLANY WIATY (III)
złożony z:

- **OPISU** do projektu
- **CZĘŚCI RYSUNKOWEJ** zawierającej następujące arkusze:

Rzut fundamentów	skala 1:50 (rys. nr 15/59)
Rzut przyziemia 1	skala 1:50 (rys. nr 16/59)
Rzut przyziemia 2	skala 1:50 (rys. nr 17/59)
Rzut dachu	skala 1:50 (rys. nr 18/59)
Konstrukcja wiaty	skala 1:75 (rys. nr 19/59)
Przekrój C-C	skala 1:50 (rys. nr 20/59)
Elewacje	skala 1:100 (rys. nr 21/59)

V PROJEKT ARCHITEKTONICZNO-BUDOWLANY BUDYNKU SANITARNEGO (I) złożony z:

- **OPISU** do projektu
- zgody producenta na wykorzystanie projektu
- uzgodnienie Państwowego Powiatowego Inspektora Sanitarnego dla projektu toalet wolnostojących
- **CZĘŚCI RYSUNKOWEJ** zawierającej następujące arkusze:

Rzut przyziemia	skala 1:20 (rys. nr 22/59)
Przekrój A-A	skala 1:20 (rys. nr 23/59)
Przekrój B-B	skala 1:20 (rys. nr 24/59)
Elewacje	skala 1:50 (rys. nr 25/59)

VI PROJEKT UTWARDZENIA złożony z:

- **OPISU** do projektu
- **CZĘŚCI RYSUNKOWEJ** zawierającej następujące arkusze:

Przekrój A-A	skala 1:20 (rys. nr 26/59)
Przekrój B-B	skala 1:20 (rys. nr 27/59)

VII PROJEKT TABLICY INFORMACYJNEJ złożony z:

- **OPISU** do projektu
- **CZĘŚCI RYSUNKOWEJ** zawierającej następujące arkusze:

Tablica informacyjna – front, bok	skala 1:25 (rys. nr 28/59)
Tablica informacyjna – tył, przekrój	skala 1:25 (rys. nr 29/59)
Tablica informacyjna – kolorystyka	skala 1:25 (rys. nr 30/59)

VIII INFORMACJA BIOZ

OŚWIADCZENIE

projektanta-sprawdzającego* o sporządzeniu projektu budowlanego zgodnie z obowiązującymi przepisami oraz zasadami wiedzy technicznej.

Ja niżej podpisana: **mgr inż. arch. Hanna Falkiewicz-Marciniak**

Legitymująca się dowodem osobistym: **ABX 252669 Burmistrz Miasta Brodnica**

Zamieszkała: **87-327 Bobrowo, Lisa Młyn 1**

po zapoznaniu się z przepisami ustawy z dnia 7 lipca 1994 roku – Prawo budowlane (Dz. U. z 2000r. Nr 106, poz. 1126, z późn. zm) zgodnie z art. 20 tej ustawy

oświadczam, że projekt budowlany opracowany dla:

Gmina Rybno
ul. Lubawska 15
13-220 Rybno

dotyczący:

PRZEBUDOWA TARGOWISKA W RYBNIE

działka nr 252/13, 236 obręb ewidencyjny Rybno, miejscowość Rybno, gmina Rybno

sporządziłam zgodnie z obowiązującymi przepisami oraz zasadami wiedzy technicznej

Świadoma odpowiedzialności karnej za podanie w niniejszym oświadczeniu nieprawdy, zgodnie z art. 233 Kodeksu karnego, potwierdzam własnoręcznym podpisem prawdziwość danych zamieszczonych powyżej.

Brodnica, 26.12.2016

.....
(czytelny podpis)

- niepotrzebne skreślić

Wojewódzkiej Rady Narodowej
Wydział Budownictwa
Urbanistyki i Architektury
w Bydgoszczy

Bydgoszcz, dnia [illegible] 19

Nr ewid. uprawn. BUA. III. 16/63

Uprawnienia budowlane

Na podstawie art. 18, art. 19 ust. 1 pkt. 1 i art. 20 ust. 1 ustawy z dnia 31 sierpnia 1961 r. – prawo budowlane (Dz. U. nr 7, poz. 46) oraz § 29 i § 5 rozporządzenia Przewodniczącego Komitetu Budownictwa, Urbanistyki i Architektury z dnia 10 września 1962 r. w sprawie kwalifikacji fachowych osób wykonujących funkcje techniczne w budownictwie powszechnym (Dz. U. nr 53, poz. 26

Ob. Hanna Falkiewicz

magister inżynier architekt

urodzonej dnia 3 sierpnia 1932r. w Jerozolimce

otrzymuje

w specjalności architektonicznej

uprawnienia budowlane do sporządzania projektów budowlanych architektonicznych wszelkich obiektów budowlanych, projektów budowlanych konstrukcyjnych z wyjątkiem projektów obiektów budowlanych o skomplikowanej konstrukcji, projektów instalacji i urządzeń sanitarnych z wyjątkiem skomplikowanych instalacji i urządzeń sanitarnych.

Prezydium Wojewódzkiej Rady Narodowej w Bydgoszczy

Z-ca Prezydenta

OPŁATA SKARBOWA 10 zł

IZBA ARCHITEKTÓW
RZECZYPOSPOLITEJ POLSKIEJ

Kujawsko-Pomorska Okręgowa Rada Izby Architektów RP

ZAŚWIADCZENIE - ORYGINAŁ

(wypis z listy architektów)

Kujawsko-Pomorska Okręgowa Rada Izby Architektów RP zaświadcza, że:

mgr inż. arch. Hanna FALKIEWICZ-MARCINIAK

posiadająca kwalifikacje zawodowe do pełnienia samodzielnych funkcji technicznych w budownictwie w specjalności architektonicznej i w zakresie posiadanych uprawnień nr **BUA III 16/63**, jest wpisana na listę członków Kujawsko-Pomorskiej Okręgowej Izby Architektów RP pod numerem: **KP-0138.**

Członek czynny od: 19-06-2002 r.

Data i miejsce wygenerowania zaświadczenia: 09-08-2016 r. Bydgoszcz.

Zaświadczenie jest ważne do dnia: **28-02-2017 r.**

Podpisano elektronicznie w systemie informatycznym Izby Architektów RP przez: Anna Pawlicka-Zabojszcz, Przewodnicząca Okręgowej Rady Izby Architektów RP.

Nr weryfikacyjny zaświadczenia:

KP-0138-D94D-532F-4C9A-4A52

Dane zawarte w niniejszym zaświadczeniu można sprawdzić podając nr weryfikacyjny zaświadczenia w publicznym serwisie internetowym Izby Architektów: www.izbaarchitektow.pl lub kontaktując się bezpośrednio z właściwą Okręgową Izbą Architektów RP.

OŚWIADCZENIE

projektanta-sprawdzającego* o sporządzeniu projektu budowlanego zgodnie z obowiązującymi przepisami oraz zasadami wiedzy technicznej.

Ja niżej podpisany: **inż. Andrzej Kiryluk**

Legitymujący się dowodem osobistym: **APC 897353 Burmistrz Miasta Brodnica**

Zamieszkały: **87-300 Brodnica, Mszano 13c**

po zapoznaniu się z przepisami ustawy z dnia 7 lipca 1994 roku – Prawo budowlane (Dz. U. z 2000r. Nr 106, poz. 1126, z późn. zm) zgodnie z art. 20 tej ustawy

oświadczam, że projekt budowlany opracowany dla:

Gmina Rybno
ul. Lubawska 15
13-220 Rybno

dotyczący:

PRZEBUDOWA TARGOWISKA W RYBNIE

działka nr 252/13, 236 obręb ewidencyjny Rybno, miejscowość Rybno, gmina Rybno

sporządziłem zgodnie z obowiązującymi przepisami oraz zasadami wiedzy technicznej

Świadoma odpowiedzialności karnej za podanie w niniejszym oświadczeniu nieprawdy, zgodnie z art. 233 Kodeksu karnego, potwierdzam własnoręcznym podpisem prawdziwość danych zamieszczonych powyżej.

Brodnica, 26.12.2016

- niepotrzebne skreślić

……
(czytelny podpis)

WOJEWODA
KUJAWSKO-POMORSKI

Toruń, dnia 08 grudnia 2000 r.

Nr ewid. ABIT-OT/7131/8/2000

DECYZJA NR 29/2000

Na podstawie art.13 ust.1, pkt 1, art.14 ust.1 pkt 2 ustawy z dnia 7 lipca 1994 r. - Prawo budowlane (Dz.U.Nr 89, poz.414 z późn.zm.) oraz § 4 ust.2 i § 9 ust.1 rozporządzenia Ministra Gospodarki Przestrzennej i Budownictwa z dnia 30 grudnia 1994 r. w sprawie samodzielnych funkcji technicznych w budownictwie (Dz.U z 1995 r. Nr 8, poz 38 z późn.zm.) - po rozpatrzeniu wniosku Pana Andrzeja Kiryluka z dnia 23.10.2000 roku

n a d a j ę

Panu ANDRZEJOWI KIRYLUKOWI
inż.budownictwa
ur. dnia 04 stycznia 1967r. w Trzebiatowie

uprawnienia budowlane

do projektowania
w specjalności konstrukcyjno-budowlanej
- bez ograniczeń.

Uprawnienia budowlane do projektowania bez ograniczeń stanowią również podstawę do sprawdzania projektów budowlanych w specjalności objętej tymi uprawnieniami.

UZASADNIENIE

Komisja Egzaminacyjna działająca w oparciu o zarządzenie Nr 319/2000 Wojewody Kujawsko-Pomorskiego z dnia 05.10.2000r. r. w sprawie powołania komisji do oceny osób ubiegających się o stwierdzenie przygotowania zawodowego do pełnienia samodzielnych funkcji technicznych w budownictwie - uprawnień budowlanych oraz ustalenia dla niej regulaminu działania - stwierdziła posiadanie przez Pana Andrzeja Kiryluka wymaganego prawem wykształcenia oraz praktyki zawodowej koniecznej do uzyskania uprawnień budowlanych we wnioskowanej specjalności.

Po uzyskaniu pozytywnego wyniku egzaminu - orzekłem jak w sentencji.

Od niniejszej decyzji przysługuje prawo wniesienia odwołania do Głównego Inspektora Nadzoru Budowlanego, za pośrednictwem Wojewody Kujawsko-Pomorskiego, w terminie 14 dni od dnia jej doręczenia.

Otrzymują:
1. Pan Andrzej Kiryluk
ul. Podgórna 2-3
87-300 Brodnica
2. Główny Inspektor
Nadzoru Budowlanego
w Warszawie
3. a/a

POLSKA
IZBA
INŻYNIERÓW
BUDOWNICTWA

Bydgoszcz 2016-01-27
(miejscowość, data)

Zaświadczenie

Pan/Pani **KIRYLUK ANDRZEJ**

miejsce zamieszkania
87-300 BRODNICA
M. MSZANO 13C

jest członkiem Kujawsko-Pomorskiej

Okręgowej Izby Inżynierów Budownictwa

o numerze ewidencyjnym **KUP/BO/3445/02**

i posiada wymagane ubezpieczenia od odpowiedzialności

cywilnej.

Niniejsze zaświadczenie jest ważne od dnia 2016-02-01

do dnia 2017-01-31

KUJAWSKO POMORSKA OKRĘGOWA
IZBA INŻYNIERÓW BUDOWNICTWA
w BYDGOSZCZY
85-030 BYDGOSZCZ, ul. B. Rumińskiego 6
tel. 52 366 70 50 • fax 52 366 70 59

PRZEWODNICZĄCY
Rady Okręgowej Izby
prof. dr hab. inż. Adam Pochorecki
(pieczęć i podpis przewodniczącego)

KUJAWSKO
POMORSKA
OKRĘGOWA
I Z B A
INŻYNIERÓW
BUDOWNICTWA

Bydgoszcz, dnia 20 lutego 2012 r.

Nr sprawy
KUPOIIB/KK-025-0016/12

Pan
Andrzej Kiryluk
ul. Malickiego 1/15
87-300 Brodnica

Odpowiadając na pana wniosek z 02 lutego br. dot. wyjaśnienia szczegółowego zakresu posiadanych przez Pana uprawnień budowlanych wyrażonych w decyzji Nr 29/2000 z dnia 08.12.2000 r. wydanej przez Wojewodę Kujawsko-Pomorskiego Nr ewid. ABIT-OT/7131/8/2000,

OKRĘGOWA KOMISJA KWALIFIKACYJNA
Kujawsko – Pomorskiej Okręgowej Izby Inżynierów Budownictwa w Bydgoszczy

Uważa, że wyjaśnianie sformułowania sentencji w/w decyzji „uprawnienia budowlane do projektowania w specjalności konstrukcyjno – budowlanej - bez ograniczeń" nie wymaga komentarza, gdyż takie brzmienie mówi o tym, że nie ma już większego upoważnienia w tym zakresie. Dla chęci dalszego dociekania, czy też rozwinięcia podanego pojęcia można wskazać na przeciwstawny szczegółowy zakres w tej specjalności techniczno – budowlanej w odniesieniu do pojęcia „w ograniczonym zakresie", który zawiera się w § 5 ust. 2 rozporządzenia z 1994 r. (przepis podany w podstawie w/w decyzji).

Natomiast w/w decyzja stanowi podstawę do pełnienia samodzielnych funkcji technicznych w budownictwie obejmujących:

- sporządzanie projektów konstrukcyjno – budowlanych budynków i budowli bez ograniczeń,
- sporządzanie planu zagospodarowania działki lub terenu do projektów konstrukcyjnych, o ile nie wymagany jest projekt architektoniczny,
- wykonywanie nadzoru autorskiego,
- sprawowanie kontroli technicznej utrzymania obiektów budowlanych.

Przedmiotowa decyzja upoważnia również do projektowania w zakresie dróg i mostów bez ograniczeń, a nie obejmuje projektowania w specjalności architektonicznej.

Z poważaniem

SEKRETARZ
OKRĘGOWEJ KOMISJI KWALIFIKACYJNEJ
KUPOIIB/w BYDGOSZCZY
inż. Franciszek Szypliński

Otrzymują:
1. Adresat
2. a/a

Uchwała Nr XIX/6/2001

Rady Gminy w Rybnie

z dnia 3 marca 2001 roku

w sprawie: uchwalenia zmiany miejscowego planu ogólnego zagospodarowania przestrzennego gminy Rybno w miejscowościach oznaczonych symbolami: A5 Rybno, A11 Jeglia, A 12 Dębień, B6 Tuczki.

Na podstawie art. 18 ust. 2 pkt 5 ustawy z dnia 8.03.1990 r. o samorządzie gminnym (tekst jednolity Dz.U. Nr 13 z 1996r., poz.74 z późn. zmianami) i art. 26 ustawy z dnia 7.07.1994 r. o zagospodarowaniu przestrzennym (tekst jednolity Dz.U. Nr 15 z 1999 r., poz. 139 z późn. zmianami) Rada Gminy w Rybnie uchwala zmianę miejscowego planu ogólnego zagospodarowania przestrzennego gminy Rybno w miejscowościach oznaczonych symbolami: A5 Rybno, A11 Jeglia, A 12 Dębień, B6 Tuczki, zwaną dalej „zmianą planu". Ustalenia zmiany planu stanowią treść niniejszej uchwały.

§ 1.

1. Przedmiot i granice zmiany planu określają uchwały: Rady Gminy w Rybnie Nr XXVII/31/97 z dnia 25.06.1997r. i Nr V/23/99 z dnia 13.03.1999r. w sprawie przystąpienia do sporządzenia zmian miejscowego planu ogólnego zagospodarowania przestrzennego gminy i wsi Rybno, zatwierdzonego uchwałą Nr VI/31/89 GRN w Rybnie z dnia 19.07.1989r. (Dz. Urzędowy Woj. Ciechanowskiego Nr 9 z dnia 30.08.1989r., poz. 270 z późn. zmianami), zwanego dalej „planem".
2. Rysunek zmiany planu składa się z:

a) Załącznika Nr 1 do uchwały (arkusze I-II),

b) Załącznika Nr 2 do uchwały (arkusze I-IV),

c) Załącznika Nr 3 do uchwały (arkusze I-II),

d) Załącznika Nr 4 do uchwały (arkusze I-II),

e) Załącznika Nr 5 do uchwały (arkusze I-II).

URZĄD GMINY RYBNO
13-220 Rybno, ul. Lubawska 15
woj. warmińsko-mazurskie
tel./fax (0-23) 696 68 11
NIP 571-13-93-890, Regon 000543670

Za zgodność z oryginałem stwierdzam
Rybno, dnia 22.11.2016

z up. Wójta
Małgorzata Piórkowska
INSPEKTOR

3. Arkusze oznaczone liczbą I, sporządzone w skali 1:10 000 na kopii rysunku planu, określają lokalizacje zmiany planu.
4. Arkusze oznaczone liczbami II-IV, sporządzone na mapie ewidencyjnej w skali 1:5000, obowiązują w następującym zakresie ustaleń zmiany planu:

a) granic zmiany planu,
b) linii rozgraniczających tereny o różnych funkcjach i zasadach zagospodarowania,
c) oznaczeń przeznaczenia terenów,
d) terenów wyłączonych z prawa do zabudowy z tytułu strefy ochrony jezior, o której mowa w § 4 pkt 6 uchwały.

§ 2.

„Przeznaczenie terenów i stawki, o których mowa w art. 36 ust. 3 ustawy o zagospodarowaniu przestrzennym".

Nr załącznika	Lokalizacja zmiany planu na arkuszach I	Oznaczenie terenu na arkuszach I-IV	Przeznaczenie terenu	Stawka (%)
1	A5 Rybno	93 UTL	zabudowa letniskowa	30 %
2	A 5 Rybno	96 MN	zabudowa mieszkaniowa jednorodzinna	30 %
		97 UH	zabudowa handlowa i usługowa	30 %
		98 MN	zabudowa mieszkaniowa jednorodzinna	30 %
3	A 11 Jeglia	6 MN	zabudowa mieszkaniowa jednorodzinna	30 %
4	A 12 Dębień	5 US	boisko sportowe	0%
5	B6 Tuczki	6 UP	zabudowa produkcyjna i usługowa	30%

§ 3.

„Zasady podziału gruntów na nieruchomości budowlane".

1. W granicach zmiany planu ustala się następujące zasady podziału geodezyjnego gruntów na nieruchomości budowlane :

a) minimalna powierzchnia działki pod zabudowę letniskową i mieszkaniową jednorodzinną powinna wynosić 1000 m^2,
b) minimalna szerokość (w liniach rozgraniczających) dojazdów do dróg publicznych dla wydzielanych nieruchomości budowlanych w zabudowie letniskowej i mieszkaniowej powinna wynosić 10m,

URZĄD GMINY RYBNO
13-220 Rybno, ul. Lubawska 15
woj. warmińsko-mazurskie
tel./fax (0-23) 696 68 11
NIP 571-12-93-890, Regon 000543670

Za zgodność z oryginałem stwierdzam
Rybno, dnia 22.11.2016

z up. Wójta
Małgorzata Piórkowska
INSPEKTOR

c) minimalna szerokość działki pod zabudowę mieszkaniową jednorodzinną i letniskową powinna wynosić 25 m.

2. W/w parametry nie dotyczą terenów oznaczonych symbolami: A5 Rybno 93 UTL, 98 MN i A11 Jeglia 6 MN, dla których obowiązują dokonane podziały geodezyjne (jeśli pozwalają na spełnienie ustaleń zawartych w § 3 pkt 4 uchwały).
3. W obszarach oznaczonych symbolami: A5 Rybno 93 UTL, 96 i 98 MN, 97 UH oraz A11 Jeglia 6 MN obowiązuje zasada lokalizacji 1-go budynku na jednej nieruchomości budowlanej, wydzielonej geodezyjnie na podstawie ustaleń zmiany planu.
4. Podziały gruntów na nieruchomości budowlane powinny uwzględniać możliwości zagospodarowania działki z tytułu właściwych przepisów szczególnych wraz z zapewnieniem dla wydzielonych nieruchomości dojazdów do drogi publicznej.

§ 4.

„Zasady kształtowania zabudowy".

1. W granicach zmiany planu nieprzekraczalną linię zabudowy na działkach zabudowy mieszkaniowej jednorodzinnej i letniskowej stanowi odległość 6-ciu m od granicy działki w linii rozgraniczającej dojazd do drogi publicznej.
2. Zabudowa z przeznaczeniem na: handel, usługi i produkcję powinna być sytuowana w sposób zapewniający rozwiązanie miejsc parkingowych oraz innych funkcji towarzyszących z tytułu w/w działalności w granicach przedmiotowych nieruchomości budowlanych.
3. W granicach zmiany planu zabudowę mieszkaniową jednorodzinną i letniskową należy kształtować jako dwukondygnacyjną, z drugą kondygnacją w poddaszu użytkowym. Kąt nachylenia połaci dachowych do rzutu poziomego budynków powinien zawierać się w przedziale $40^{o} - 45^{o}$.
4. W zabudowie letniskowej obowiązuje zakaz wznoszenia obiektów gospodarczych.
5. W zabudowie mieszkaniowej jednorodzinnej zezwala się na wznoszenie parterowych budynków gospodarczych o powierzchni zabudowy do $35m^2$, przy rozpiętości konstrukcji nie większej niż 4,80m.
6. W strefie ochrony jezior obowiązuje zakaz zabudowy dla budynków w pasie o szerokości 50 m od linii brzegowej jeziora, za wyjątkiem obiektów do przechowywania sprzętu wodnego.

z up. Wójta
Małgorzata Piórkowska
INSPEKTOR

URZĄD GMINY RYBNO
13-220 Rybno, ul. Lubawska 15
woj. warmińsko-mazurskie
tel./fax (0-23) 696 68 11
NIP 571-12-93-890, Regon 000543670

Za zgodność z oryginałem stwierdzam
Rybno, dnia 22.11.2016

7. W granicach zmiany planu obowiązuje zakaz zabudowy dla tymczasowych obiektów budowlanych, za wyjątkiem zapleczy budowy prowadzonych inwestycji.
8. W granicach zmiany planu zezwala się na remonty, rozbiórki, modernizacje, przebudowy, rozbudowy i nadbudowy budynków w rozumieniu właściwych przepisów prawa budowlanego, prowadzone wg zasad kształtowania zabudowy określonych w niniejszej uchwale.

§ 5.

„Zasady obsługi w zakresie infrastruktury technicznej i zadania dla realizacji celów publicznych".

1. W granicach terenów oznaczonych w rysunku zmiany planu symbolami: A5 Rybno 93 UTL, 96 MN, 97 UH i 98 MN nieruchomości budowlane przeznaczone pod zabudowę budynkami przeznaczonymi na pobyt ludzi powinny mieć zapewnioną możliwość przyłączenia uzbrojenia działki lub bezpośrednio budynku do zewnętrznych sieci wodociągowych, kanalizacji sanitarnej i elektroenergetycznych NN. W/w sieci należy realizować przed oddaniem projektowanej zabudowy do użytkowania, w tym sieci kanalizacji sanitarnej przyłączyć do systemu oczyszczalni ścieków w Rybnie.
2. Na pozostałych terenach w granicach zmiany planu dla nieruchomości budowlanych przeznaczonych pod zabudowę budynkami przeznaczonymi na pobyt ludzi zezwala się na stosowanie zbiorników szczelnych na nieczystości płynne (o ile nie wymaga to stosownych zgód właściwego inspektora sanitarnego) do czasu przyłączenia tych nieruchomości do gminnego systemu kanalizacji sanitarnej.
3. W granicach zmiany planu należy wyposażyć nieruchomości budowlane w infrastrukturę elektroenergetyczną, stosownie do warunków technicznych w tym przedmiocie, realizowaną na koszt przedsiębiorstwa energetycznego z tytułu właściwych przepisów szczególnych.
4. W granicach obszarów oznaczonych symbolami: A5 Rybno 93 UTL i 96 MN finansowanie zewnętrznych sieci i urządzeń technicznego uzbrojenia terenów może następować w trybie zadań dla realizacji lokalnych celów publicznych, o których mowa w art. 13 ust. 3 ustawy o zagospodarowaniu przestrzennym, o ile staną się one przedmiotem zadań własnych gminy, ujętych w jej budżecie. Dla pozostałych obszarów w granicach zmiany planu realizacja w/w sieci i urządzeń stanowi zadanie dla realizacji

URZĄD GMINY RYBNO
13-220 Rybno, ul. Lubawska 15
woj. warmińsko-mazurskie
tel./fax (0-23) 696 68 11
NIP 571-12-93-890. Regon 000543670

Za zgodność z oryginałem stwierdzam
Rybno, dnia 22.11.2017

z up. Wójta
Małgorzata Piórkowska
INSPEKTOR

lokalnych celów publicznych w rozumieniu w/w przepisów ustawy o zagospodarowaniu przestrzennym.

5. Zewnętrzne sieci i urządzenia technicznego uzbrojenia terenów powinny być realizowane w obszarach stanowiących dojazdy do dróg publicznych, o ile pozwalają na to warunki techniczne i rzeźba terenu.
6. W granicach obszaru oznaczonego symbolem A5 Rybno 96 MN linie rozgraniczające pasów terenu realizacji zewnętrznych sieci i urządzeń technicznego uzbrojenia terenu należy określić w koncepcji zagospodarowania terenu, o której mowa § 3 pkt. 3 uchwały.

§ 6.

„Szczególne warunki zagospodarowania przestrzennego".

1. W granicach zmiany planu należy uwzględniać w ustalaniu warunków zabudowy i zagospodarowania terenu przepisy Rozporządzenia Wojewody Ciechanowskiego Nr 24/95 z dnia 18.12.1995 r. (Dz. Urzędowy Woj. Ciechanowskiego Nr 24/95 z dnia 18.12.1995 r., poz. 115) o innym przedmiocie niż treść niniejszej uchwały, w zakresie właściwym dla wnioskowanych inwestycji.
2. W granicach zmiany planu należy przeprowadzić archeologiczne rozpoznanie powierzchniowe terenu w celu określenia przez Wojewódzkiego Konserwatora Zabytków w Olsztynie warunków konserwatorskich prowadzenia przedmiotowych inwestycji w trybie ustalania warunków zabudowy i zagospodarowania terenu.
3. Zabudowę określoną jako „mieszkaniowa jednorodzinna" i „letniskowa" należy realizować jako wolnostojącą w rozumieniu właściwych przepisów budowlanych.
4. W granicach zmiany planu wyklucza się lokalizacje inwestycji, szkodliwie oddziaływujących na środowisko przyrodnicze w rozumieniu właściwych przepisów szczególnych. Oddziaływania mogące pogorszyć stan środowiska przyrodniczego z tytułu lokalizacji funkcji usługowych i produkcyjnych nie mogą wykraczać poza granice nieruchomości zawierających te funkcje.
5. W granicach obszaru oznaczonego symbolem A5 Rybno 96 MN, w celu umożliwienia dostępu do rowów melioracyjnych dla wykonywania ich konserwacji należy w trybie ustalania warunków zabudowy i zagospodarowania terenu wyznaczyć obustronnie wzdłuż tych rowów pasy terenu o szerokości min. 4 m (licząc od górnej krawędzi skarpy rowu) wolne od zabudowy, ogrodzeń trwałych i zadrzewień.

URZĄD GMINY RYBNO
13-220 Rybno, ul. Lubawska 15
woj. warmińsko-mazurskie
tel./fax (0-23) 696 68 11
NIP 571-12-93-890, Regon 000543670

Za zgodność z oryginałem stwierdzam

Rybno, dnia 02.11.2016

z up. Wójta
Małgorzata Piórkowska
INSPEKTOR

6. Dla inwestycji realizowanych w granicach obszarów oznaczonych symbolami: A5 Rybno 98 MN i B6 Tuczki 6 UP należy uwzględnić w trybie ustalania warunków zabudowy i zagospodarowania terenu właściwe przepisy szczególne z tytułu lokalizacji w/w obszaru w sąsiedztwie linii kolejowej Warszawa – Gdańsk (Rozporządzenie Ministra Transportu i Gosp. Morskiej z dnia 5.05.1999r.; Dz.U. Nr 47 z 1999r., poz. 476 z późn. zmianami).
7. Z tytułu właściwych przepisów o drogach publicznych:
   a) w granicach zmiany planu należy uwzględnić w trybie ustalania warunków zabudowy i zagospodarowania terenu regulacje Rozporządzenia Ministra Transportu i Gospodarki Morskiej z dnia 2.03.1999r. w sprawie warunków technicznych jakim powinny odpowiadać drogi publiczne i ich usytuowanie (Dz. U. Nr 43 z 1999r., poz. 430),
   b) ustala się dla ruchu pojazdów w związku z obsługą transportową obszaru oznaczonego symbolem B6 Tuczki 6 UP dopuszczalny nacisk osi pojedynczej 8 ton dla drogi powiatowej nr 07123,
   c) w przypadku pogorszenia stanu drogi powiatowej nr 07123 w związku z obsługą transportową obszaru oznaczonego symbolem B6 Tuczki 6 UP Powiatowy Zarząd Dróg w Działdowie jest uprawniony do wprowadzenia ograniczeń w ruchu pojazdów na w/ drodze, o których mowa w art. 23 ust. 6 pkt 2 ustawy o drogach publicznych.
8. W obszarze oznaczonym symbolem B6 Tuczki 6 UP do czasu podłączenia nieruchomości do gminnego systemu kanalizacji sanitarnej zakazuje się lokalizacji działalności wytwarzających ścieki technologiczne.

§ 7.

1. W granicach zmiany planu tracą moc ustalenia i rysunek planu.
2. W granicach zmiany planu zamiast ustaleń i rysunku planu obowiązuje treść niniejszej uchwały wraz z rysunkiem zmiany planu.

§ 8.

1. Każdy ma prawo wglądu do planu wraz z niniejszą zmianą planu oraz uzyskania stosownych wypisów i wyrysów.
2. Za wydane wypisy i wyrysy pobiera się opłatę administracyjną.
3. Wójt Gminy Rybno przechowuje i udostępnia do wglądu plan wraz z niniejszą zmianą planu oraz wydaje stosowne wypisy i wyrysy.

URZĄD GMINY RYBNO
13-220 Rybno, ul. Lubawska 15
woj. warmińsko-mazurskie
tel./fax (0-23) 696 68 11
NIP 571-12-93-890, Regon 000543670

Za zgodność z oryginałem stwierdzam
Rybno, dnia 22.11.2011

z up. Wójta
Małgorzata Piórkowska
INSPEKTOR

§ 9.

1. Uchwała podlega ogłoszeniu w Dzienniku Urzędowym Województwa Warmińsko-Mazurskiego.
2. Wykonanie uchwały powierza się Zarządowi Gminy Rybno.

§ 10.

Uchwałą wchodzi w życie po 14 dniach od daty jej ogłoszenia w Dzienniku Urzędowym Województwa Warmińsko-Mazurskiego.

Przewodniczący
Rady Gminy w Rybnie
inż.Wacław Andrzej Kasprowicz

URZĄD GMINY RYBNO
13-220 Rybno, ul. Lubawska 15
woj. warmińsko-mazurskie
tel./fax (0-23) 696 68 11
NIP 571 12-93-890, Regon 000543670

Za zgodność z oryginałem
stwierdzam
Rybno, dnia 22.11.2016 r.
z up. Wójta
Małgorzata Piórkowska
INSPEKTOR

RADCA PRAWNY
mgr Zbigniew Drzystak
nr wpisu OL-872

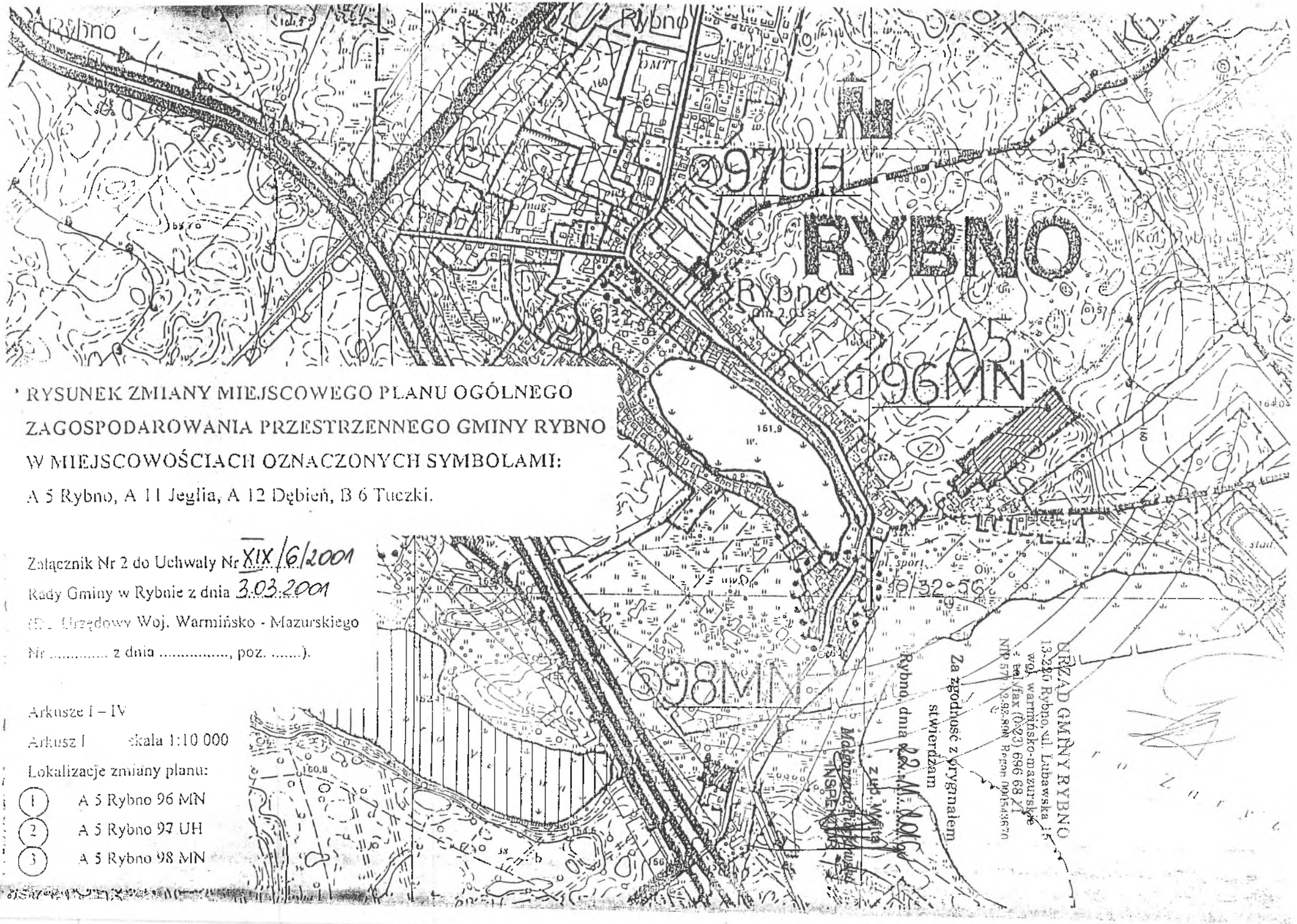

RYSUNEK ZMIANY MIEJSCOWEGO PLANU OGÓLNEGO ZAGOSPODAROWANIA PRZESTRZENNEGO GMINY RYBNO W MIEJSCOWOŚCIACH OZNACZONYCH SYMBOLAMI:

A 5 Rybno, A 11 Jeglia, A 12 Dębień, B 6 Tuczki.

Załącznik Nr 2 do Uchwały Nr XIX/6/2001
Rady Gminy w Rybnie z dnia 3.03.2001
(Dz. Urzędowy Woj. Warmińsko - Mazurskiego
Nr ..... z dnia ....., poz. .....).

Arkusze I – IV

Arkusz I skala 1:10 000

Lokalizacje zmiany planu:

1. A 5 Rybno 96 MN
2. A 5 Rybno 97 UH
3. A 5 Rybno 98 MN

URZĄD GMINY RYBNO
13-220 Rybno, ul. Lubawska 15
woj. warmińsko-mazurskie
tel./fax (0-23) 696 68 11
NIP 571 12-93-890, Regon 000543670

Za zgodność z oryginałem
stwierdzam
Rybno, dnia 22.11.2016
z up. Wójta
Małgorzata Piórkowska
INSPEKTOR

Arkusz III skala 1: 5 000

Przeznaczenie terenu:

A 5 Rybno

2 97 UH – zabudowa handlowa i usługowa

Oznaczenia:

- granice zmiany planu

- linie rozgraniczające tereny o różnych funkcjach i zasadach zagospodarowania

Arkusz nr 1 (5)

województwo olsztyńskie

gmina Rybno

wieś

Kierownik Zakładu

I
PROJEKT ZAGOSPODAROWANIA

OPIS DO PROJEKTU ZAGOSPODAROWANIA

1. PODSTAWA OPRACOWANIA

1.1 Uchwała nr XIX/6/2001 roku Rady Gminy w Rybnie z dnia 3 marca 2001 roku w sprawie: uchwalenia zmiany miejscowego planu zagospodarowania przestrzennego gminy Rybno w miejscowościach oznaczonych symbolami: A5 Rybno, A11 Jeglia, A12 Dębień, B6 Tuczki.
1.2 Podkład sytuacyjno – wysokościowy w skali 1:500
1.3 Uzgodnione rozwiązania techniczne
1.4 Uzgodnienia z właścicielem terenu
1.5 Ustawa z dnia 7 lipca 1994r. Prawo Budowlane z późniejszymi zmianami
1.6 Rozporządzenie Ministra Infrastruktury z dnia 7 kwietnia 2004r. w sprawie warunków technicznych, jakim powinny odpowiadać budynki i ich usytuowanie

2. PRZEDMIOT INWESTYCJI

Przedmiotem inwestycji jest przebudowa targowiska stałego w miejscowości Rybno. Projektowane targowisko po przebudowie składać się będzie z następujących obiektów:

- budynek sanitarny (I)
- wiat drewnianych zadaszonych przeznaczonych do sprzedaży produktów rolnych (II) – 3szt.
- wiaty drewnianej zadaszonej przeznaczonej do sprzedaży produktów rolnych (III) – 1szt.
- śmietnika (S)
- utwardzenie terenu tablica informacyjna (T)
- mała architektura i zieleń

Targowisko swoim zakresem obejmować będzie w całości działkę nr 252/13.
Budynek sanitarny, wiaty nr II, wiata nr III, śmietnik i utwardzenie zlokalizowane są w północnej części działki.
Wszystkie obiekty realizowane będą metodą tradycyjną. Działki, na których planowana jest inwestycja są własnością inwestora – Gminy Rybno.

3. OPIS STANU ISTNIEJĄCEGO ZAGOSPODAROWANIA DZIAŁKI

Obecnie teren działki w części utwardzony spełnia rolę miejsca handlowego – targowiska. Teren działki jest płaski.
Na przedmiotowej działce brak drzew. Na części nieutwardzonej dominuje niska roślinność – trawa. Podczas wizji lokalnej stwierdzono, iż w północno wschodniej części terenu działki znajduje się stary obiekt toalety przeznaczonych do rozbiórki.
Przedmiotowa działka nie jest ogrodzona.
Wzdłuż północno wschodniej granicy działki znajdują się słupy linii napowietrznej niskiego napięcia.

4. PROJEKTOWANE ZAGOSPODAROWANIE DZIAŁKI

Projektowane zagospodarowanie targowiska stałego po przebudowie w miejscowości Rybno składać się będzie z następujących obiektów:

- budynek sanitarny (I)
- wiaty o konstrukcji drewnianej, zadaszonych, przeznaczonych do sprzedaży produktów rolnych (II) – 3 szt, zlokalizowane według rysunku zagospodarowania
- wiata o konstrukcji drewnianej, zadaszona, przeznaczona do sprzedaży produktów rolnych (III) – 1 szt, zlokalizowane według rysunku zagospodarowania
- śmietnik (S)
- utwardzenie terenu tablica informacyjna (T)

- mała architektura i zieleń

Na działce zaprojektowano:
1 chodniki, ciągi piesze z kostki betonowej gr. 6cm na podsypce cementowo piaskowej
2 wewnętrzną drogę dojazdową szerokości 5,00m z kostki betonowej gr. 8cm na podbudowie betonowej
3 miejsca postojowe z kostki betonowej gr. 8cm na podbudowie betonowej
Targowisko skomunikowano z ulicą Wyzwolenia poprzez drogę dojazdową dwukierunkową z kostki betonowej na działce nr 236 i wjazdem/zjazdem zlokalizowanym w części północnej działki nr 252/13.
Projektuje się wykonanie przebudowy istniejących przyłączy:
- wodociągowego, według opracowania branży sanitarnej
- kanalizacyjnego, według opracowania branży sanitarnej
Przyłącze elektryczne pozostaje jako istniejące.

5. ZESTAWIENIE POWIERZCHNI ZAGOSPODAROWANIA DZIAŁKI:

- powierzchnia terenu biologicznie czynna - 126,44 m^2
- powierzchnia parkingów, drogi wewnętrznej, powierzchni handlowej utwardzona, niezadaszona do handlu płodami rolnymi - 669,80 m^2
- powierzchnia chodników, dojść, utwardzeń pod wiatami - 558,62 m^2
- powierzchnia objęta opracowaniem - 1354,86 m^2

6. ZESTAWIENIE POWIERZCHNI HANDLOWYCH TARGOWISKA:

- powierzchnia utwardzona, niezadaszona przeznaczona do handlu płodami rolnymi (kostka koloru żółtego „cegiełka” gr. 8cm w PZT) - **102,80 m^2**
- powierzchnia utwardzona zadaszona pod wiatami handlowymi (kostka koloru czerwonego „cegiełka” gr.6cm w PZT) - **126,04 m^2**

Zadaszone stoiska zajmować będą **55,08%** powierzchni handlowej.

7. ZGODNOŚĆ OPRACOWANIA Z WYMOGAMI PROJEKTU „MÓJ RYNEK”:

Zgodnie z przepisami rozporządzenia, targowisko modernizowane lub budowane w ramach PROW 2007-2013 powinno być:
1) utwardzone;
2) oświetlone;
3) przyłączone do sieci wodociągowej, kanalizacyjnej i elektroenergetycznej;
4) wyposażone w:
a) odpływ wody deszczowej,
b) zadaszone stoiska, które powinny zajmować co najmniej połowę powierzchni handlowej targowiska,
c) miejsca parkingowe i urządzenia sanitarno-higieniczne;
5) podzielone na sekcje, w których będą sprzedawane danego rodzaju towary, z tym, że produkty rolno-spożywcze powinny zajmować co najmniej połowę powierzchni handlowej targowiska;
6) zorganizowane tak, aby umożliwić dostęp rolników do punktów sprzedaży w sposób określony w regulaminie targowiska;
7) oznaczone nazwą „Mój Rynek”.
Wszystkie te elementy występują w poniższym opracowaniu.

8. UWAGA:

Teren, na którym jest projektowany obiekt budowlany nie jest wpisany do rejestru zabytków oraz nie podlega ochronie na podstawie ustaleń miejscowego planu zagospodarowania przestrzennego.

9. INFORMACJA O EKSPLOATACJI GÓRNICZEJ

Teren działki nie znajduje się w obszarze eksploatacji górniczej. Nie ma wpływów eksploatacji górniczej.

10. INFORACJA O ZAGROŻENIACH DLA ŚRODOWISKA ORAZ HIGIENY I ZDROWIA UŻYTKOWNIKÓW

Teren działki oraz projektowane obiekty nie wpływają na pogorszenie warunków środowiskowych. Nie przewiduje się zagrożeń dla środowiska oraz higieny i zdrowia użytkowników projektowanych obiektów oraz obiektów sąsiadujących. Odpady komunalne zbierane są do pojemników, a następnie wywożone na składowisko. Nie przewiduje się stosowania specjalnych środków zabezpieczeń, a jedynie podstawowe, określone w ogólnych warunkach bezpieczeństwa i higieny pracy. Nie przewiduje się wycinki drzewostanu. Przedmiotowy obiekt nie stwarza zagrożenia wystąpienia poważnych awarii oraz nie będzie powodował wystąpienia transgranicznego oddziaływania na środowisko. Nie ma konieczności utworzenia obszarów ograniczonego użytkowania dla zamierzenia objętego niniejszym opracowaniem. Utrzymano tereny biologicznie czynne.

11. INFORMACJA O OBSZARZE ODDZIAŁYWANIA OBIEKTU

1. Wskazanie przepisów prawa, w oparciu o które dokonano określenia obszaru oddziaływania obiektu:

   - Rozporządzenie Ministra Infrastruktury z dnia 12 kwietnia 2002 roku (wraz z późniejszymi zmianami) „w sprawie warunków technicznym, jakim powinny odpowiadać budynki i ich usytuowanie”
   - Ustawa z dnia 27 kwietnia 2001 roku (wraz z późniejszymi zmianami) „Prawo ochrony środowiska” (Dz. U. z dnia 20 czerwca 2001 r.)
   - Rozporządzenie Ministra Środowiska z dnia 14 czerwca 2007 roku (z późniejszymi zmianami) „w sprawie dopuszczalnych poziomów hałasu w środowisku”
   - Rozporządzenie Ministra Transportu i Gospodarki Morskiej z dnia 2 marca 1999 roku „ w sprawie warunków technicznych, jakim powinny odpowiadać drogi publiczne i ich usytuowanie” (Dz. U. Nr 43 z dnia 14 maja 1999r. poz. 430).

2. Zasięg obszaru oddziaływania obiektu:

   - oddziaływanie projektowanej przebudowy mieści się w całości na działce nr 252/13 na której zostanie zrealizowana. Planowana inwestycja nie powoduje wzrostu uciążliwości dla terenów sąsiednich. W obrębie terenu inwestycji nie występują obszary ograniczonego użytkowania. Projektowana inwestycja nie powoduje konieczności wyznaczenia obszaru ograniczonego użytkowania.

Brodnica, grudzień 2016 **Autorzy opracowania:**

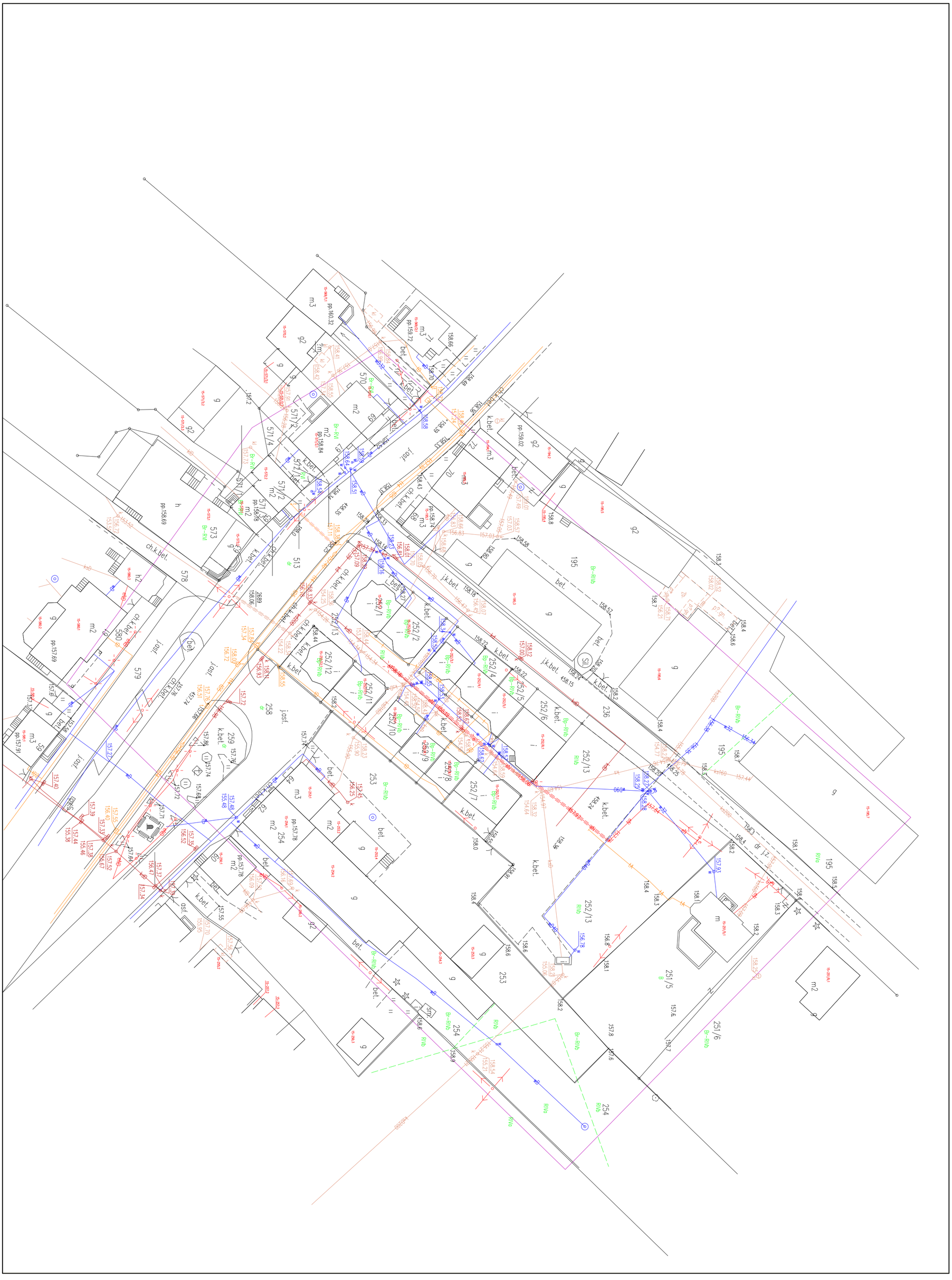

LEGENDA - NASADZENIA DRZEW

Lp	Nazwa drzewa/krzewu	Opis	Symbol graficzny	Wygląd/zdjęcie	Ilość sztuk
1.	wiśnia piłkowana Prunus serrulata "Kanzan"	Wiśnia piłkowana (Prunus serrulata, Cerasus serrulata). Drzewo o charakterystycznej czerwono-brązowej korze, która huszczy się poziomami. Kwiaty białe, różowe, białoróżowe, pełne. Liście eliptyczne, ostrzo piłkowane, błyszczące i szaro-zielone z wyraźnymi gruczołami na ogonkach. Owoc-pestkowiec, niejadalny. Pochodzi z Japonii. Rozmiary - po 10 latach osiąga 2,4 m wysokości i 1,2 m szerokości. Ostatecznie dorasta do 10 m. Odmiany 'Amanogawa' - mała drzewa, korona wąska i kolumnowa o wyprostowanych gałęziach. Młode liście są jasnobrązowe, kwiaty duże, jasnoróżowe, pachnące we wzniesionych boldachogronach. Wysokość do 4 m. 'Kanzan' ('Hisakura') - drzewo silnie rosnące, korona odwrotnie stożkowata, szeroka. Młode liście brązowe. Kwiaty pełne o liczących płatkach (do 25), karminowo-różowe, duże i zwisające na długich szypułkach. Wysokość drzewa 5-6 m. Opisane odmiany odznaczają się największą wytrzymałością na niskie temperatury. 'Kikuchidaisakura' ('Pendula') - odmiana o zwisających gałęziach, która tworzy parasolowatą koronę, zwykle jest ona szczepiona na wysokim pniu. Kwiaty ciemnoróżowe. Kwitnienie IV - V. Wymagania Gleba żyzna, próchniczna, piaszczysto-gliniasta, obojętna lub alkaliczna i dostatecznie wilgotna. Stanowisko słoneczne. Uprawa i pielęgnacja Roślina wrażliwa na niskie temperatury i susze. Polecane do uprawy na terenach o łagodnej zimie (zachodnia Polska). Rozmnażanie Szczepienie lub okulizacja na podkładkach czereśni ptasiej. Cięcie Wiśnia piłkowana nie dobrze znosi cięcie - rany należy smarować maścią sadowniczą lub sprayem środkiem grzybobójczym. Usuwamy odrosty na pniu, tak siły podkładka nie przerosła części szlachetnej. Podlewanie i nawożenie W bezdeszczowe lata wymagają obfitego podlewania. Nawożenie nawozami organicznymi. Choroby i szkodniki Plamistość pierścieniowa liści, dziurkowiność, rak bakteryjny, brunatna zgnilizna, parch, mączniak, mszyce, przędziorki, gąsienice. Zastosowanie Drzewo ozdobne, piękne kwitnące wiosną.			1
				RAZEM	1

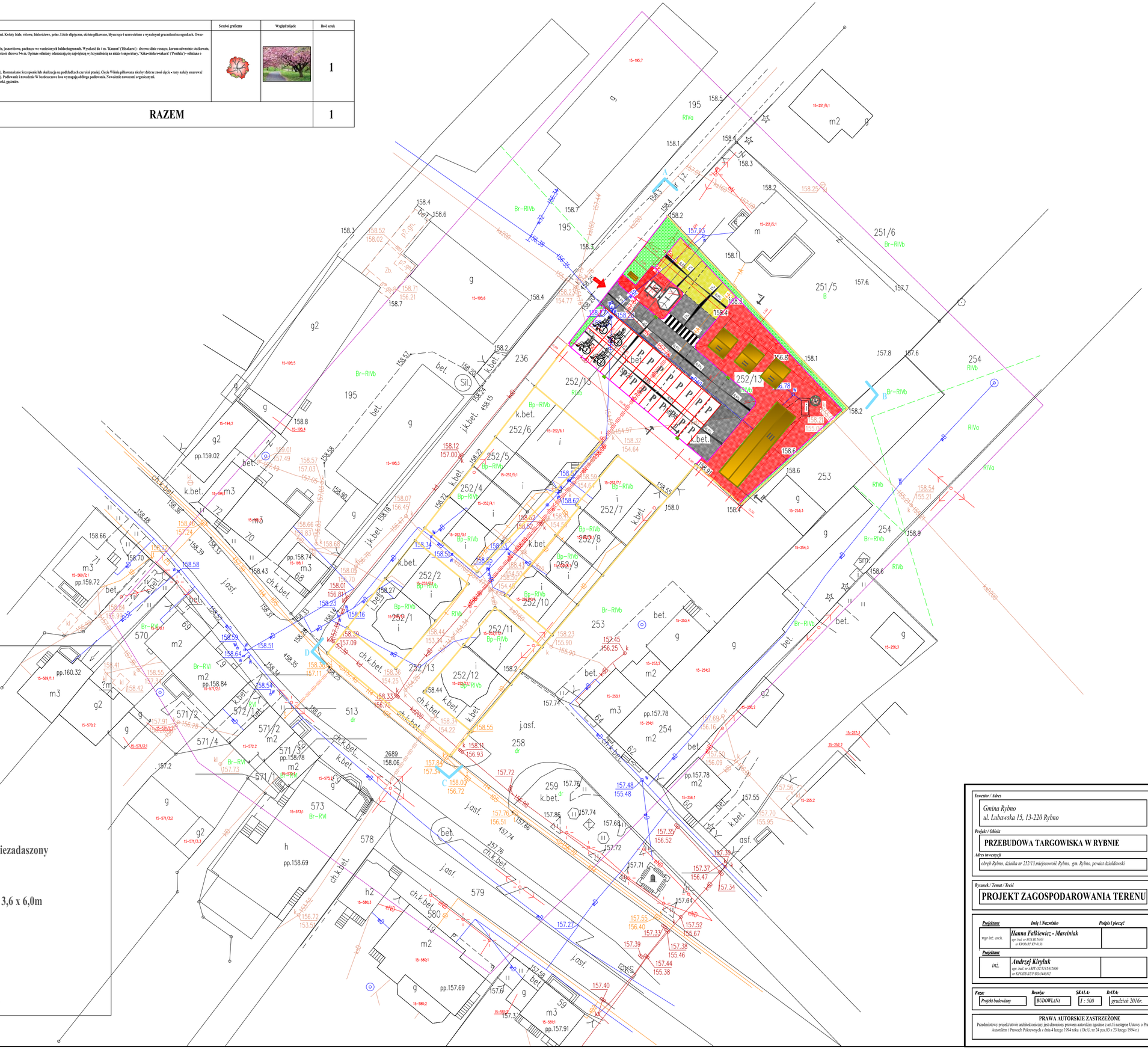

LEGENDA:

- I — budynek sanitarny
- II — wiata drewniana 3,68x4,45m
- III — wiata drewniana 17,28x4,45m
- S — śmietnik
- — tablica z logo "Mój Rynek " i regulaminem
- — wejścia główne
- — ciągi piesze, chodniki
- — droga wewnętrzna
- — utwardzenie - teren handlu płodami rolnymi niezadaszony
- — teren biologicznie czynny
- P — miejsce postojowe 2,4 x 5,0m
- — miejsce postojowe dla osoby niepełnosprawnej 3,6 x 6,0m
- A, B, C, D — granica zakresu opracowania
- — granice działki
- — wjazd na działkę
- — krawężnik najazdowy
- — trawnik z drzewem w obramowaniu z palisady

Inwestor / Adres

Gmina Rybno
ul. Lubawska 15, 13-220 Rybno

Projekt / Obiekt

PRZEBUDOWA TARGOWISKA W RYBNIE

Adres inwestycji

obręb Rybno, działka nr 252/13,miejscowość Rybno, gm. Rybno, powiat działdowski

Rysunek / Temat / Treść

PROJEKT ZAGOSPODAROWANIA TERENU

Projektant	*Imię i Nazwisko*	*Podpis i pieczęć*
mgr inż. arch.	*Hanna Falkiewicz - Marciniak* upr. bud. nr BOA/BE/26/63 nr KPOIiAP/KP-0133	
Projektant		
inż.	*Andrzej Kiryluk* upr. bud. nr ARR/OST/1319/2000 nr KPOIB/KUP/BO/1445/02	

Faza:	*Branża:*	*SKALA:*	*DATA:*
Projekt budowlany	*BUDOWLANA*	*1 : 500*	*grudzień 2016r.*

PRAWA AUTORSKIE ZASTRZEŻONE
Przedmiotowy projekt/utwór architektoniczny jest chroniony prawem autorskim zgodnie z art.1i następne Ustawy o Prawie Autorskim i Prawach Pokrewnych z dnia 4 lutego 1994 roku (Dz.U. nr 24 poz.83 z 23 lutego 1994 r.)

LEGENDA:

- I — budynek sanitarny
- II — wiata drewniana 3,68x4,45m
- III — wiata drewniana 17,28x4,45m
- Ś — śmietnik
- — tablica z logo "Mój Rynek " i regulaminem
- — wejścia główne
- — ciągi piesze, chodniki
- — droga wewnętrzna
- — utwardzenie - teren handlu płodami rolnymi niezadaszony
- — teren biologicznie czynny
- P — miejsce postojowe 2,4 x 5,0m
- — miejsce postojowe dla osoby niepełnosprawnej 3,6 x 6,0m
- A, B, C, D — granica zakresu opracowania
- — granice działki
- — wjazd na działkę
- — krawężnik najazdowy
- — trawnik z drzewem w obramowaniu z palisady
- — projektowane przyłącze wodociągowe
- — projektowane przyłącze kanalizacji sanitarnej
- — projektowane sieć kanalizacji deszczowej
- — istniejące przyłącze wodociągowe do demontażu
- K.d. Ist. / K.d. 3 — wymiana kolektora kanalizacji deszczowej na odcinku
- — projektowany wpust uliczny 600x400 typu ciężkiego
- — rozdzielnia ist. RB- WC
- — rozdzielnia RB
- — rozdzielnia RG
- KA-2 — kamera
- — lampa solarna Bartek Eco
- — lampa solarna Standart S10-200/15
- — oprawa Iskra Led Alfa 36W mocowana na słupie monitoringu

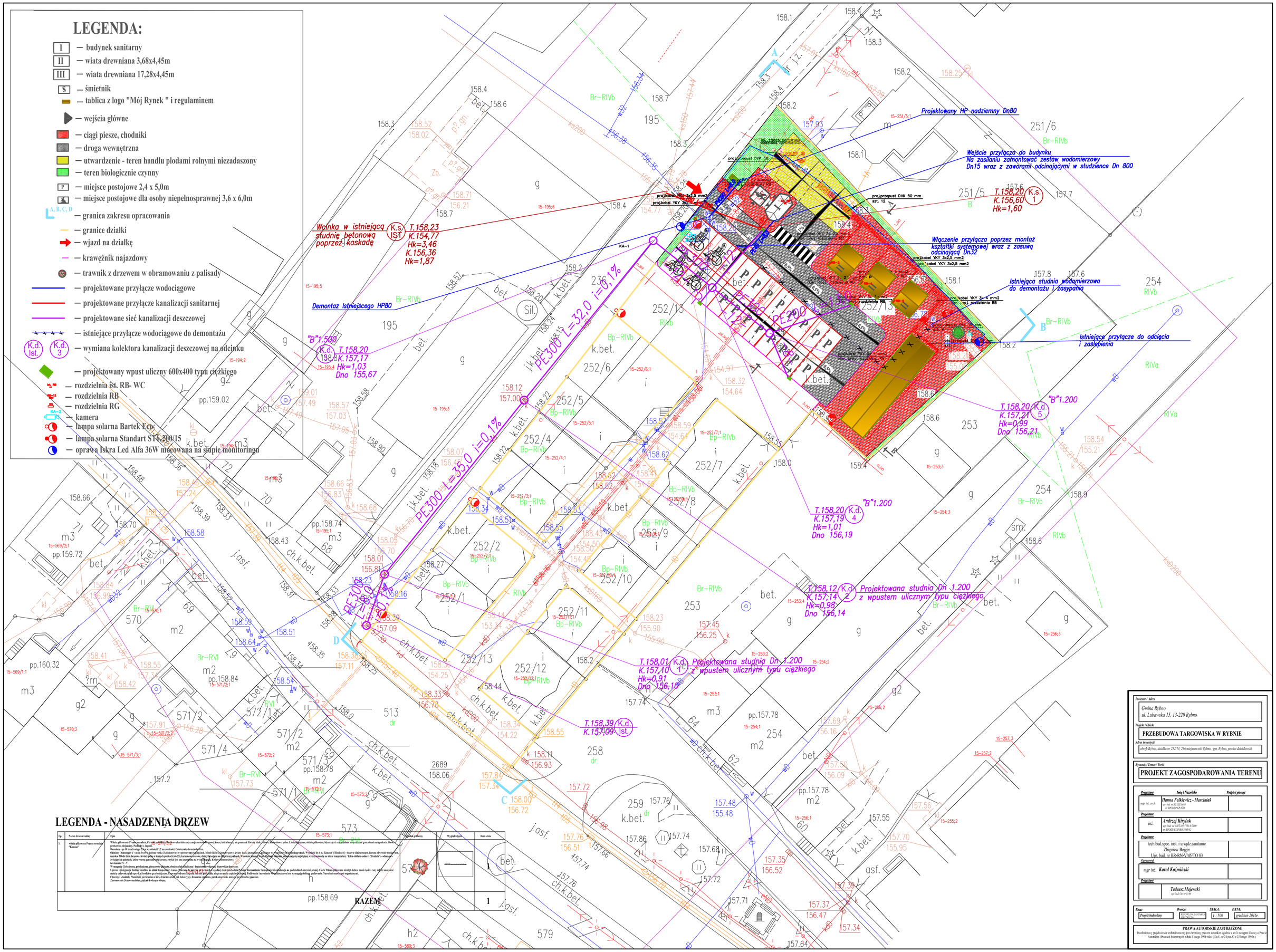

LEGENDA - NASADZENIA DRZEW

Lp	Nazwa drzewa/rośliny	Opis	Widok gałęzi	Wygląd owoców	Ilość sztuk
1.	wiśnia piłkowata Prunus serrulata "Kanzan"	Wiśnia piłkowata (Prunus serrulata, Cerasus serrulata) Drzewo o charakterystycznej czerwonobrązowej korze, która łuszczy się pasmami. Kwiaty białe, różowe, kremowe, pełne. Liście ciemnozielone, okiem piłkowane, błyszczące i ustawione zwyczajnie gruczołami na ogonkach. Owoce – pestkowiec, niejadalny. Pochodzi z Japonii. Rozmiary - po 10 latach osiąga Zwykle wysokość 1,2 m wysokości. Otoczenie drzewa dyskrete. Gleba - wymaga – ziemi żyznej, luźnej wilgotnej i dobrze przepuszczającej wodę. Może liście żółknąć przy niedoborach magnezu, wapnia i żelaza, jednak nie powoduje to szkód w uprawie. Wymaga stanowiska słonecznego, w półcieniu da o ile. 'Kanzan' ('Hisakura') - drzewo silnie rosnące, luźno ulistnione, szerokie, o dużej koronie. Liście młode brązowe. Kwiaty pełne o kremowych płatkach (do 25), kremowe, zielone, różowe, ciemnoczerwone, zebrane po 3 w kwiatostanach na końcach pędów. Wymaga stanowiska słonecznego, osłoniętego od wiatrów, wymagania na mikro temperatury. Nikko-shiro-sakura' ('Pendula') - odmiana o wiszących gałęziach, które tworzą parasolkę, kwiaty, zwykle jest ona szczepiona na wysokiej pniu. Kwiaty pełne, kremowe. Kwitnienie IV - V. Wymagania Gleba żyzna, próchniczna, piaszczysta, Dopuszcza, okresowo lekkie podtopienia i dosuszenie wierzchu. Stanowisko słoneczne. Uprawa i pielęgnacja Ściółka: wrażliwe na silne temperatury i suszę. Jeśli ma się uczucie, że nie ma wystarczającej wilgoci, zalać jednorazowo. Podczas Bezpośrednie bezpośrednie lub odbarwienia na podkładkach czerwień pranej. Cięcie Wiśnia piłkowata ulubiony dobrze znosi cięcie - rany zaleje soczewnej mniej odwrócisz lub sprzykaż środkiem grzybobójczym. Dopuszcza odrost, jej pień, lub dzięki podkładce, na przerastania części odrośniętej. Podlewanie i nawożenie Wymaga nawożenie lub wymagają dobrego podlewania. Nawożenie nawozami organicznymi. Choroby i szkodniki Plamistość pierścienowa i liści, dziurkowaniem, na balcerzyc, brunatna zgnilizna, parch, mączniak, mszyce przędziorki, gąsienice. Zastosowanie Drzewo ozdobne, piękne kwitnące winogą.			1
		RAZEM			1

Inwestor / Adres
Gmina Rybno
ul. Łubawska 15, 13-220 Rybno

Projekt / Obiekt
PRZEBUDOWA TARGOWISKA W RYBNIE

Adres inwestycji
obręb Rybno, działka nr 252/13, 286 miejscowość Rybno, gm. Rybno, powiat działdowski

Rysunek / Temat / Treść
PROJEKT ZAGOSPODAROWANIA TERENU

	Imię i Nazwisko	Podpis i pieczęć
Projektant: mgr inż. arch.	Hanna Falkiewicz - Marciniak upr. bud. nr BI/128/1410 w KPODIUP GP-9130	
Projektant: inż.	Andrzej Kiryluk upr. bud. nr ARX-GT-7/2118/2000 w KPODIUP BO-3343/02	
Projektant: tech.bud.spec. inst. i urządz.sanitarne	Zbigniew Bejger Upr. bud. nr ISR-RN/A/45/TO/83	
Opracował: mgr inż.	Karol Koźmiński	
Projektant:	Tadeusz Majewski upr. bud. Cn nr 11/10	

Faza:	Branża:	SKALA:	DATA:
Projekt budowlany	SANITARNE, SANITARNO-TECHNICZNE	1 : 500	grudzień 2016r.

PRAWA AUTORSKIE ZASTRZEŻONE
Przedmiotowy projekt/utwór architektoniczny jest chroniony prawem autorskim zgodnie z art.16 następne Ustawy o Prawie Autorskim i Prawach Pokrewnych z dnia 4 lutego 1994 roku (Dz.U. nr 24 poz.83 z 23 lutego 1994r.)

II
PROJEKT
ARCHITEKTONICZNO-BUDOWLANY
WIATA ŚMIETNIKOWA

OPIS TECHNICZNY DO PROJEKTU
ARCHITEKTONICZNO-BUDOWLANEGO – WIATA ŚMIETNIKOWA (S)

1.0. CZĘŚĆ OGÓLNA

1.1. Rodzaj i przeznaczenie budynku:

Przedmiotem opracowania w ramach inwestycji PRZEBUDOWA TARGOWISKA W RYBNIE jest budowa wiaty śmietnikowej na działce nr 252/13 położonej w miejscowości Rybno, gmina Rybno.

Wiata będzie harmonijnie uzupełniać istniejącą i projektowaną zabudowę, nawiązując formą oraz użytymi materiałami do charakterystycznej istniejącej zabudowy.

Wiaty wykorzystywana do celów magazynowania odpadów.

1.2.Lokalizacja, sposób zabudowy i orientacja.

Projektowana wiata zlokalizowana będzie w północnej części działki nr 252/13 położonej w obrębie ewidencyjnym Rybno, gmina Rybno.

1.3. Warunki gruntowo-wodne:

Posadowienie obiektu na głębokości 1,05 m poniżej poziomu terenu. Poziom wód gruntowych poniżej posadowienia obiektu. Warunki gruntowe proste.

2.0. DANE O OBIEKCIE

2.1. Ukształtowanie bryły :

Obiekt jest bryłą zwartą na bazie prostokąta.

2.2. Wymiary gabarytowe obiektu:

I. długość: 1,99 m;
II. szerokość 1,77 m;

2.3. Liczba kondygnacji nadziemnych: 1
2.4. Powierzchnia zabudowy: 3,52 m^2
2.5. Powierzchnia netto kondygnacji: 3,52 m^2
2.6. Wysokość obiektu: 3,38 m
2.7. Kubatura brutto: 11,02 m^3
2.9. Liczba użytkowników:

W obiekcie jednocześnie przebywać może do 3 osób.

2.10.Rodzaj ogrzewania: brak
2.11.Standard wyposażenia: wykończony.
2.12. poziom podłogi: +0,00

3.0. OPIS BUDOWLANY

3.1 Forma architektoniczna obiektu. Funkcja obiektu budowlanego

Zaprojektowano wiatę w charakterze lokalnej architektury zagrodowej, gospodarczej i mieszkalnej.

Dach dwuspadowy o kącie nachylenia 25 stopni. Na pokrycie należy zastosować gont w kolorze brązowym.

Wiata jest obudowana siatką ogrodzeniową w ramce z kątownika. Od strony wejścia umiejscowiono dwie ramki na zawiasach z zamontowanym zestawem bramowym do zamknięcia.

Siatka i kątownik malowane w kolorze zielonym.

3.2. Funkcja obiektu budowlanego.

Wiata wykorzystywana będzie głównie przez mieszkańców Rybna i okolic do handlu płodami rolnymi.
Celem inwestycji z zakresu budowy lub modernizacji targowisk jest stworzenie warunków dla rozwoju przedsiębiorczości oraz rozwój i poprawa warunków sprzedaży, poprzez budowę i modernizację lokalnej infrastruktury handlowej. Targowiska mają istotne znaczenie dla skrócenia łańcucha pośredników, promocji regionu i przybliżenia konsumentom specyfiki produktów lokalnych.

3.3. Dane dotyczące konstrukcji:

Posadowienie

Fundamenty posadowione na głębokości 105cm poniżej poziomu terenu. Pod słupy główne o przekroju 12x12cm zaprojektowano stopy fundamentowe o wymiarach 60x60x35cm.
W miejscach słupów 20x20cm, należy zabetonować w fundamencie specjalnie do tego zaprojektowane marki stalowe M1. Pokazano je na rysunku z detalami konstrukcyjnymi.

Konstrukcja drewniana.

Obiekt posiada konstrukcję jętkową wspartą na słupach drewnianych.. Wymiary i lokalizację elementów drewnianych z drewna klasy C-24 pokazano na rysunku architektury.
Wszystkie elementy drewniane dwukrotnie zaimpregnować preparatem pleśnio i grzybobójczym oraz preparatem ognioochronnym do stopnia nie rozprzestrzeniania ognia.

3.4 Dostępność obiektu dla osób niepełnosprawnych

Wiata dostępna z poziomu terenu także dla osób niepełnosprawnych. Poziom podłogi dopasowany do otaczającego terenu.

3.5 Główne elementy budowlane

Dach dwuspadowy pokryty gontem. Główne słupy i belki nośne o wymiarach 20x20 cm. Główne elementy konstrukcji drewnianej :

- krokwie 7x14cm
- miecze 8x10cm
- słup 12x12cm
- płatew 12x12cm

Słupy oparte na stopie żelbetowej wg rysunków konstrukcyjnych.
Podłoga wiaty wykonana z kostki betonowej na podsypce cementowo-piaskowej.

3.6 Instalacje

W obiekcie nie projektuje się żadnych instalacji.
Z dachu woda deszczowa odprowadzana rynnami z blachy powlekanej na teren.

3.7 Wpływ obiektu budowlanego na środowisko, zdrowie ludzi i obiekty sąsiednie:

3.7.1 Bilans wody i ścieków

Nie dotyczy

3.7.2 Emisja zanieczyszczeń gazowych, pyłów etc.

Nie dotyczy.

3.7.3 Rodzaj i ilość wytwarzanych odpadów

Nie dotyczy.

3.7.4 Emisja hałasu oraz wibracji

Nie dotyczy.

3.7.5 Wpływ obiektu budowlanego na istniejący drzewostan, glebę, wody

Nie dotyczy

3.8. Ochrona przeciwpożarowa

3.8.1. POWIERZCHNIA, WYSOKOŚĆ LICZBA KONDYGNACJI:

Powierzchnia budynku według opisu niniejszego projektu.

Wysokość budynku – 1 kondygnacji nadziemnych, budynek N.

3.8.2. ODLEGŁOŚĆ OD OBIEKTÓW SĄSIEDNICH:

Odległość od budynku na działce sąsiedniej wynosi 15,86m.

3.8.3. PARAMETRY POŻAROWE WYSTĘPUJĄCYCH MATERIAŁÓW PALNYCH:

Funkcja obiektu to wiata drewniana. W budynku będą występować typowe drewniane wyposażenie wnętrz.

3.8.4. KATEGORIA ZAGROŻENIA LUDZI:

Wiatę zaliczony został do ZLIII.

3.8.5. STREFY ZAGROŻENIA WYBUCHEM:

Użytkownicy jak i inwestor nie przewidują składowania materiałów łatwo zapalnych w pomieszczeniach w ilości stwarzającej strefę zagrożenia wybuchem. W związku z powyższym w projektowanych obiektach nie przewiduje się stref zagrożenia wybuchem.

3.8.6. OBCIĄŻENIE OGNIOWE:

Wg obecnie obowiązujących przepisów dla części obiektów kwalifikowanych do kategorii zagrożenia ludzi – nie wlicza się zagrożenia ogniowego.

3.8.7. KLASA ODPORNOŚCI POŻAROWEJ BUDYNKÓW

Zgodnie z §213 Dz.U.02.75.690 wymagania dotyczące klasy odporności pożarowej budynków nie dotyczą przedmiotowego budynku (o kubaturze <=1000m3).

3.8.8. ODPORNOŚĆ OGNIOWA ELEMENTÓW BUDYNKU:

szystkie elementy budynków powinny spełniać wymagania materiału nierozprzestrzeniającego ognia. Elementy drewniane konstrukcji i elewacji impregnowane do stopnia NRO preparatem FOBOS M-4. Ze względu na punkt 9.7. nie przyjmuje się minimalnej odporności ogniowej elementów budynku.

3.8.9. STREFY POŻAROWE

Za strefę pożarową uważa się przestrzeń w budynku wydzieloną w taki sposób, aby w określonym czasie pożar nie przeniósł się na zewnątrz lub do wewnątrz wydzielonej przestrzeni. Wiata drewniana wolnostojąca zaliczana jest do jednej strefy pożarowej nieprzekraczającej 8000 m2.

3.8.10. DOJAZD POŻAROWY DO BUDYNKU.

Dojazd pożarowy do budynku jest zapewniony drogą wewnętrzną.

3.8.11. EWAKUACJA.

Z obiektu jest zapewnione bezpieczne wyjście prowadzące na otwartą przestrzeń – na zewnątrz.

3.8.12. PODRĘCZNY SPRZĘT GAŚNICZY

Pomieszczenie wiaty należy wyposażyć w gaśnicę proszkową ABC 4kg i oznakowaną.

3.8.13. WENTYLACJA POŻAROWA, KLAPY DYMOWE Nie są wymagane.

3.8.14. PRZECIWPOŻAROWA INSTALACJA SYGNALIZACYJNO - ALARMOWA Nie są wymagane.

3.8.15. STAŁE URZĄDZENIA GAŚNICZE Nie są wymagane.

Brodnica, grudzień 2016 **Podpis autora opracowania:**

WIATA ŚMIETNIKOWA

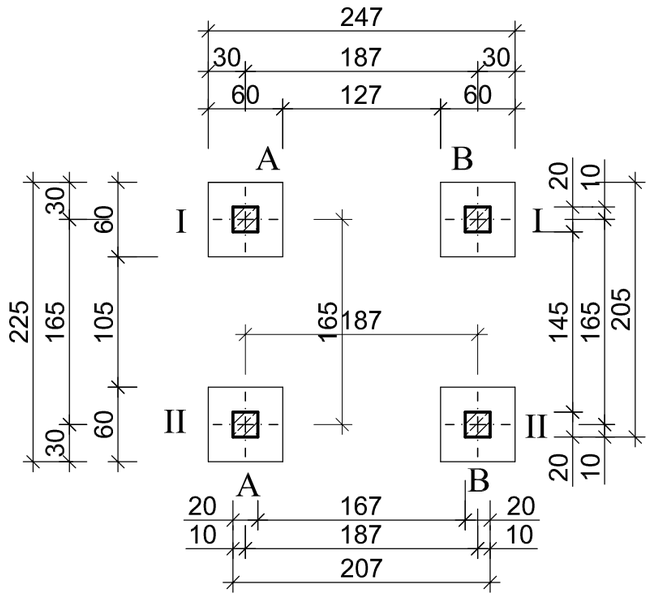

beton C16/20, (B20)
stal A-0 St3SX, Ø 6mm
stal A-III 34GS, # 12mm
Cnom=30mm

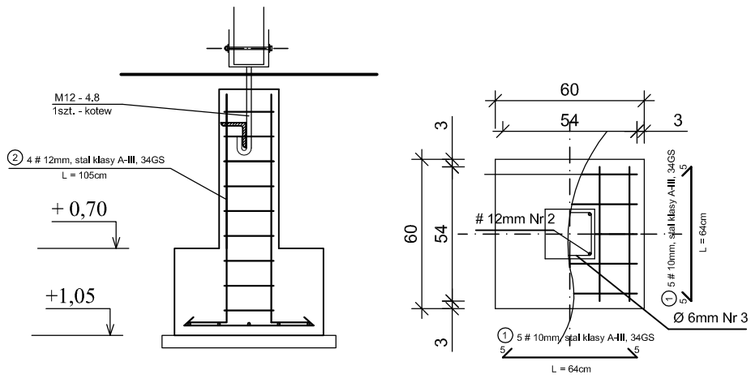

Wykaz stali zbrojeniowej dla poz. - stopa fundamentowa - 1szt.							
Nr. pręta	Średnica	Liczba	Długość	Ciężar	Klasa stali		
	mm	szt.	cm	kg/m	A-0	A-III	A-III
					Ø 6	# 10	#12
1	10	10	64	0.617		3,94	
2	12	4	105	0.888			3,72
3	6	9	85	0.222	1,70		
				Σ	1,70 kg	3,94 kg	3,72 kg
				Ogółem	9,36 kg = 0.00936 t		

Inwestor / Adres

Gmina Rybno
ul. Lubawska 15, 13-220 Rybno

Projekt / Obiekt

PRZEBUDOWA TARGOWISKA W RYBNIE

Adres inwestycji

działka nr 252/13, obręb ewidencyjny Rybno, miejscowość Rybno, gmina Rybno, powiat działdowski, woj. warmińsko - mazurskie

Rysunek / Temat / Treść

RZUT FUNDAMENTÓW

Projektant	***Imię i Nazwisko***	***Podpis i pieczęć***
mgr inż. arch.	***Hanna Falkiewicz - Marciniak*** *upr. bud. nr BUA.III.16/63* *nr KPOIARP KP-0138*	
Projektant		
inż.	***Andrzej Kiryluk*** *upr. bud. nr ABIT-OT/7131/8/2000* *nr KPOIIB KUP/BO/3445/02*	

Faza:	***Branża:***	***SKALA:***	***DATA:***
Projekt budowlany	*BUDOWLANA*	*1 : 50*	*grudzień 2016r*

PRAWA AUTORSKIE ZASTRZEŻONE
Przedmiotowy projekt/utwór architektoniczny jest chroniony prawem autorskim zgodnie z art.1i następne Ustawy o Prawie Autorskim i Prawach Pokrewnych z dnia 4 lutego 1994 roku (Dz.U. nr 24 poz.83 z 23 lutego 1994 r.)

WIATA ŚMIETNIKOWA

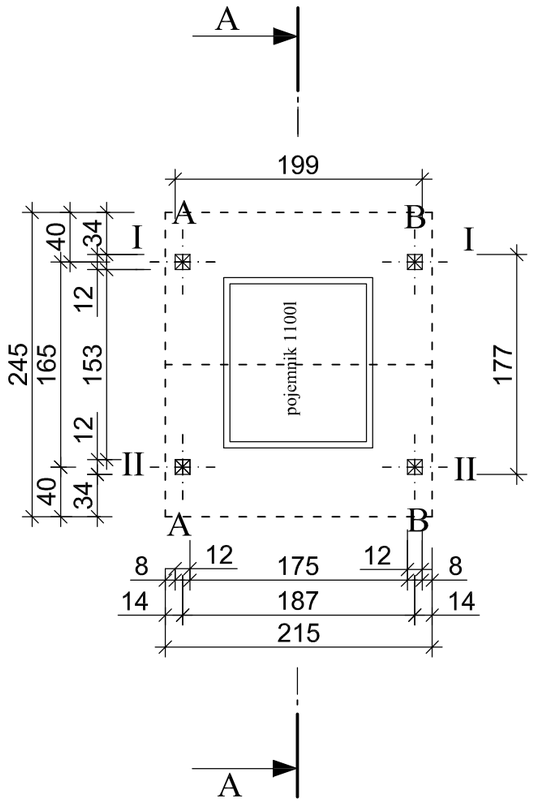

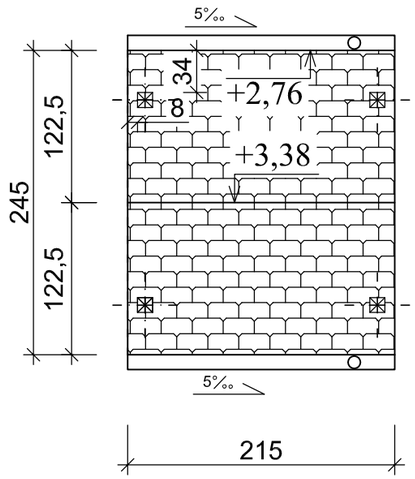

Nr	Pomieszczenie	Posadzka	Powierzchnia (m^2)
1/1	powierzchnia zadaszenia	kostka brukowa 6x10x20cm	5,27
		Razem:	5,27

Inwestor / Adres

Gmina Rybno
ul. Lubawska 15, 13-220 Rybno

Projekt / Obiekt

PRZEBUDOWA TARGOWISKA W RYBNIE

Adres inwestycji

działka nr 252/13, obręb ewidencyjny Rybno, miejscowość Rybno, gmina Rybno, powiat działdowski, woj. warmińsko - mazurskie

Rysunek / Temat / Treść

RZUT PRZYZIEMIA, DACHU

Projektant	***Imię i Nazwisko***	***Podpis i pieczęć***
mgr inż. arch.	***Hanna Falkiewicz - Marciniak*** *upr. bud. nr BUA.III.16/63* *nr KPOIARP KP-0138*	
Projektant		
inż.	***Andrzej Kiryluk*** *upr. bud. nr ABIT-OT/7131/8/2000* *nr KPOIIB KUP/BO/3445/02*	

Faza:	***Branża:***	***SKALA:***	***DATA:***
Projekt budowlany	*BUDOWLANA*	*1 : 50*	*grudzień 2016r*

PRAWA AUTORSKIE ZASTRZEŻONE

Przedmiotowy projekt/utwór architektoniczny jest chroniony prawem autorskim zgodnie z art.1i następne Ustawy o Prawie Autorskim i Prawach Pokrewnych z dnia 4 lutego 1994 roku (Dz.U. nr 24 poz.83 z 23 lutego 1994 r.)

WIATA ŚMIETNIKOWA

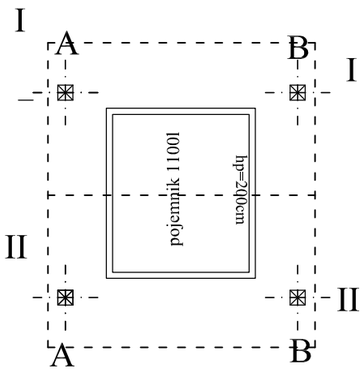

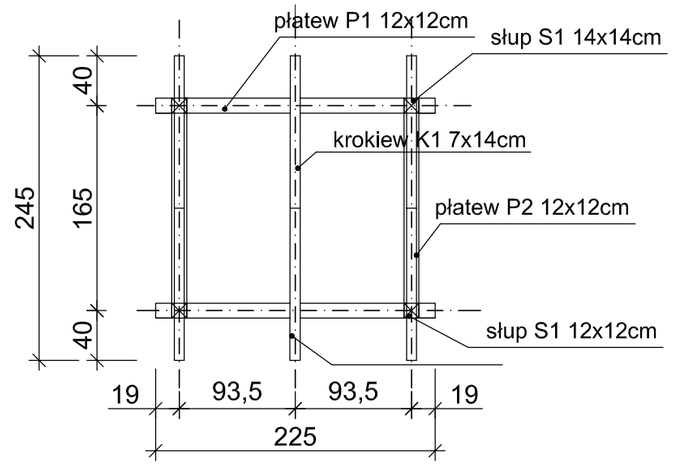

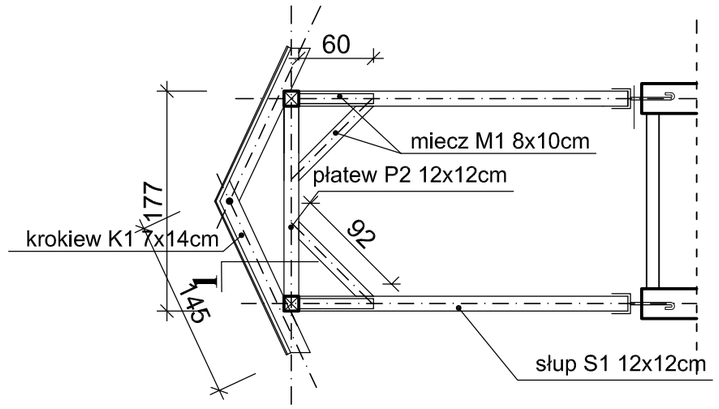

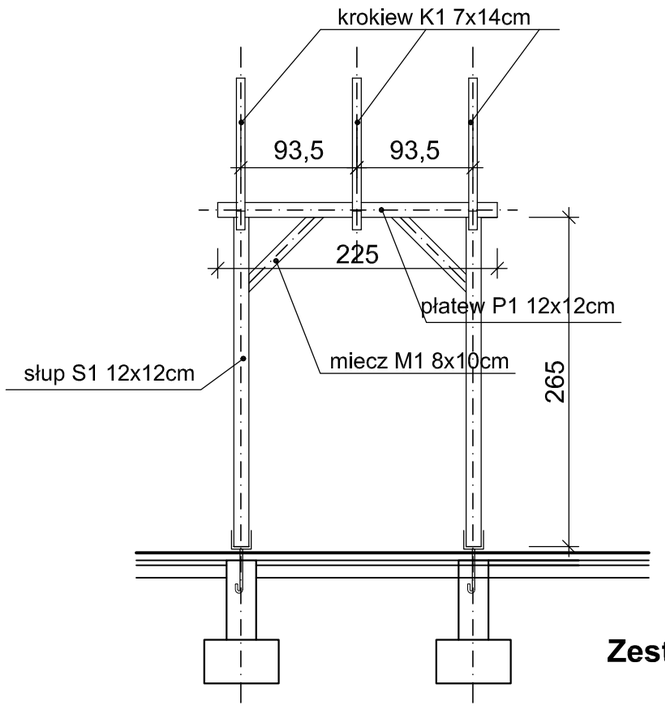

Wszystkie elementy drewniane dwukrotnie zainpregnować preparatem pleśnio i grzybobójczym oraz preparatem ognioochronnym do stopnia nie rozprzestrzeniania ognia.

Drewno konstrukcyjne klasy C 24

Zestawienie drewna konstrukcyjnego klasy C24

Element	Przekrój (cm)	Długość (cm)	Ilość szt (n)	Kubatura (m^3)
Krokiew K1	7 x 14	145	6	0,08
Miecz M1	8 x 10	92	8	0,06
Płatew P1	12 x 12	252	2	0,07
Płatew P2	12 x 12	177	2	0,06
Słup S1	12 x 12	265	4	0,15

Razem: 0,42 m^3

Inwestor / Adres

Gmina Rybno
ul. Lubawska 15, 13-220 Rybno

Projekt / Obiekt

PRZEBUDOWA TARGOWISKA W RYBNIE

Adres inwestycji

działka nr 252/13, obręb ewidencyjny Rybno, miejscowość Rybno, gmina Rybno, powiat działdowski, woj. warmińsko - mazurskie

Rysunek / Temat / Treść

KONSTRUKCJA WIATY

Projektant	Imię i Nazwisko	Podpis i pieczęć
mgr inż. arch.	Hanna Falkiewicz - Marciniak upr. bud. nr BUA.III.16/63 nr KPOIARP KP-0138	
Projektant		
inż.	Andrzej Kiryluk upr. bud. nr ABIT-OT/7131/8/2000 nr KPOIIB KUP/BO/3445/02	

Faza:	Branża:	SKALA:	DATA:
Projekt budowlany	BUDOWLANA	1 : 50	grudzień 2016r

PRAWA AUTORSKIE ZASTRZEŻONE

Przedmiotowy projekt/utwór architektoniczny jest chroniony prawem autorskim zgodnie z art.1i następne Ustawy o Prawie Autorskim i Prawach Pokrewnych z dnia 4 lutego 1994 roku (Dz.U. nr 24 poz.83 z 23 lutego 1994 r.)

PRZEKRÓJ A-A

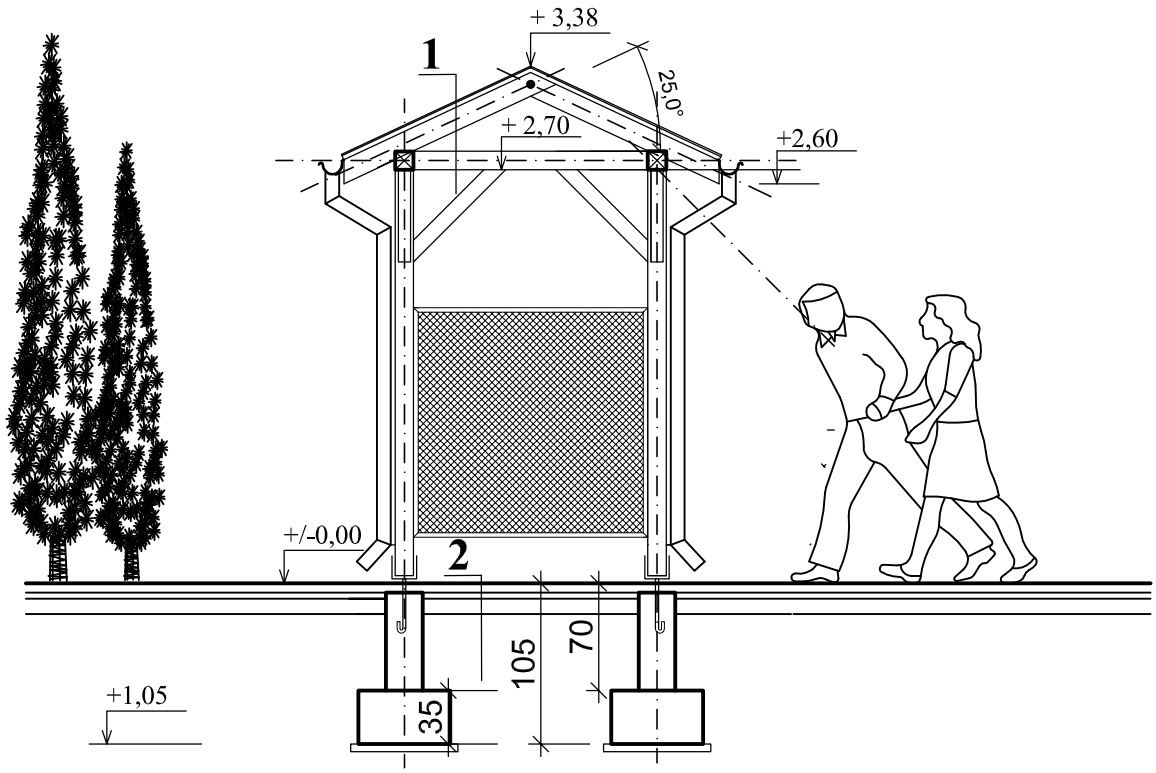

1

gont papowy modyfikowany SBS, klej na całej powierzchni krycia
papa podkładowa
deskowanie pełne z desek gr. 3,2cm **
krokiew 7x14cm**
jętka 6x12cm**

** - elementy drewniane dwukrotnie zainpregnować preparatem pleśnio i grzybobójczym oraz preparatem ognioochronnym do stopnia nie rozprzestrzeniania ognia.

2

kostka betonowa 6x10x20cm
podsypka cem. - piaskowa gr. 6cm
piasek zagęszczany gr. 10cm
grunt rodzimy

Inwestor / Adres

Gmina Rybno
ul. Lubawska 15, 13-220 Rybno

Projekt / Obietk

PRZEBUDOWA TARGOWISKA W RYBNIE

Adres inwestycji

działka nr 252/13, obręb ewidencyjny Rybno, miejscowość Rybno, gmina Rybno, powiat działdowski, woj. warmińsko - mazurskie

Rysunek / Temat / Treść

PRZEKRÓJ A-A WIATA

Projektant	***Imię i Nazwisko***	***Podpis i pieczęć***
mgr inż. arch.	***Hanna Falkiewicz - Marciniak*** *upr. bud. nr BUA.III.16/63* *nr KPOIARP KP-0138*	
Projektant		
inż.	***Andrzej Kiryluk*** *upr. bud. nr ABIT-OT/7131/8/2000* *nr KPOIIB KUP/BO/3445/02*	

Faza:	***Branża:***	***SKALA:***	***DATA:***
Projekt budowlany	*BUDOWLANA*	*1 : 50*	*grudzień 2016r*

PRAWA AUTORSKIE ZASTRZEŻONE
Przedmiotowy projekt/utwór architektoniczny jest chroniony prawem autorskim zgodnie z art.1i następne Ustawy o Prawie Autorskim i Prawach Pokrewnych z dnia 4 lutego 1994 roku (Dz.U. nr 24 poz.83 z 23 lutego 1994 r.)

ELEWACJA BOCZNA

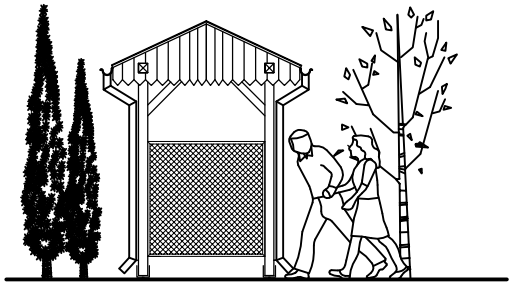

ELEWACJA BOCZNA

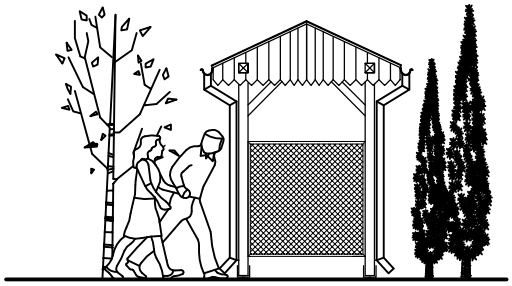

ELEWACJA FRONTOWA

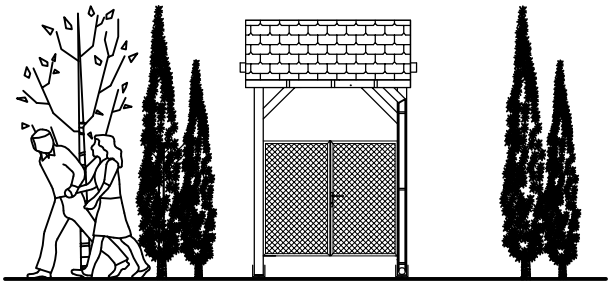

ELEWACJA TYLNA

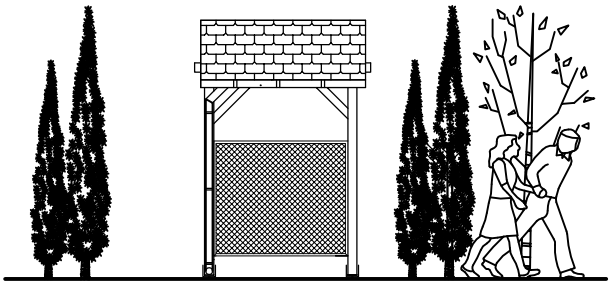

Inwestor / Adres

Gmina Rybno
ul. Lubawska 15, 13-220 Rybno

Projekt / Obietk

PRZEBUDOWA TARGOWISKA W RYBNIE

Adres inwestycji

działka nr 252/13, obręb ewidencyjny Rybno, miejscowość Rybno, gmina Rybno, powiat działdowski, woj. warmińsko - mazurskie

Rysunek / Temat / Treść

ELEWACJE WIATA

Projektant	***Imię i Nazwisko***	***Podpis i pieczęć***
mgr inż. arch.	***Hanna Falkiewicz - Marciniak*** *upr. bud. nr BUA.III.16/63* *nr KPOIARP KP-0138*	
Projektant		
inż.	***Andrzej Kiryluk*** *upr. bud. nr ABIT-OT/7131/8/2000* *nr KPOIIB KUP/BO/3445/02*	

Faza:	***Branża:***	***SKALA:***	***DATA:***
Projekt budowlany	*BUDOWLANA*	*1 : 100*	*grudzień 2016r*

PRAWA AUTORSKIE ZASTRZEŻONE
Przedmiotowy projekt/utwór architektoniczny jest chroniony prawem autorskim zgodnie z art.1i następne Ustawy o Prawie Autorskim i Prawach Pokrewnych z dnia 4 lutego 1994 roku (Dz.U. nr 24 poz.83 z 23 lutego 1994 r.)

III
PROJEKT
ARCHITEKTONICZNO-BUDOWLANY
WIATA (II)

OPIS TECHNICZNY DO PROJEKTU
ARCHITEKTONICZNO-BUDOWLANEGO – WIATA (II)

1.0. CZĘŚĆ OGÓLNA

1.1. Rodzaj i przeznaczenie budynku:

Przedmiotem opracowania w ramach inwestycji PRZEBUDOWA TARGOWISKA W RYBNIE jest budowa 3 wiat do handlu płodami rolnymi na działce nr 252/13 położonej w miejscowości Rybno, gmina Rybno.

Wiaty będą harmonijnie uzupełniać istniejącą i projektowaną zabudowę, nawiązując formą oraz użytymi materiałami do charakterystycznej istniejącej zabudowy.

Wiaty wykorzystywane będą do celów handlu płodami rolnymi.

1.2.Lokalizacja, sposób zabudowy i orientacja.

Projektowane wiaty zlokalizowane będą w północnej części działki nr 252/13 położonej w obrębie ewidencyjnym Rybno, gmina Rybno.

1.3. Warunki gruntowo-wodne:

Posadowienie obiektu na głębokości 1,05 m poniżej poziomu terenu. Poziom wód gruntowych poniżej posadowienia obiektu. Warunki gruntowe proste.

2.0. DANE O OBIEKCIE

2.1. Ukształtowanie bryły :

Obiekt jest bryłą zwartą na bazie prostokąta.

2.2. Wymiary gabarytowe obiektu:

I. długość: 3,52 m;
II. szerokość 3,77 m;

2.3. Liczba kondygnacji nadziemnych: 1
2.4. Powierzchnia zabudowy: 13,27 m^2
2.5. Powierzchnia netto kondygnacji: 13,27 m^2
2.6. Wysokość obiektu: 3,85 m
2.7. Kubatura brutto: 50,56 m^3
2.9. Liczba użytkowników:

W obiekcie jednocześnie przebywać może do 6 osób.

2.10.Rodzaj ogrzewania: brak
2.11.Standard wyposażenia: wykończony.
2.12. poziom podłogi: +0,00

3.0. OPIS BUDOWLANY

3.1 Forma architektoniczna obiektu. Funkcja obiektu budowlanego

Zaprojektowano wiatę w charakterze lokalnej architektury zagrodowej, gospodarczej i mieszkalnej.

Dach dwuspadowy o kącie nachylenia 25 stopni. Na pokrycie należy zastosować gont w kolorze brązowy

Wiata jest otwarta na teren otaczający z czterech stron, z dwóch stron zaprojektowano stoły do sprzedaży płodów rolnych.

3.2. Funkcja obiektu budowlanego.

Wiata wykorzystywana będzie głównie przez mieszkańców Rybna i okolic do handlu płodami rolnymi.

Celem inwestycji z zakresu budowy lub modernizacji targowisk jest stworzenie warunków dla rozwoju przedsiębiorczości oraz rozwój i poprawa warunków sprzedaży, poprzez budowę i modernizację lokalnej infrastruktury handlowej. Targowiska mają istotne znaczenie dla skrócenia łańcucha pośredników, promocji regionu i przybliżenia konsumentom specyfiki produktów lokalnych.

3.3. Dane dotyczące konstrukcji:

Posadowienie

Fundamenty posadowione na głębokości 105cm poniżej poziomu terenu. Pod słupy główne o przekroju 12x12cm zaprojektowano stopy fundamentowe o wymiarach 60x60x35cm.

W miejscach słupów 20x20cm, należy zabetonować w fundamencie specjalnie do tego zaprojektowane marki stalowe M1. Pokazano je na rysunku z detalami konstrukcyjnymi.

Konstrukcja drewniana.

Obiekt posiada konstrukcję jętkową wspartą na słupach drewnianych.. Wymiary i lokalizację elementów drewnianych z drewna klasy C-24 pokazano na rysunku architektury.

Wszystkie elementy drewniane dwukrotnie zaimpregnować preparatem pleśnio i grzybobójczym oraz preparatem ognioochronnym do stopnia nie rozprzestrzeniania ognia.

3.4 Dostępność obiektu dla osób niepełnosprawnych

Wiata dostępna z poziomu terenu także dla osób niepełnosprawnych. Poziom podłogi dopasowany do otaczającego terenu.

3.5 Główne elementy budowlane

Dach dwuspadowy pokryty gontem. Główne słupy i belki nośne o wymiarach 20x20 cm. Główne elementy konstrukcji drewnianej :

- krokwie 7x14cm
- jętki 6x12cm
- miecze 8x10cm
- słup 12x12cm
- płatew 12x12cm

Słupy oparte na stopie żelbetowej wg rysunków konstrukcyjnych.

Podłoga wiaty wykonana z kostki betonowej na podsypce cementowo-piaskowej.

3.6 Instalacje

W obiekcie nie projektuje się żadnych instalacji.

Z dachu woda deszczowa odprowadzana rynnami z blachy powlekanej na teren.

3.7 Wpływ obiektu budowlanego na środowisko, zdrowie ludzi i obiekty sąsiednie:

3.7.1 Bilans wody i ścieków

Nie dotyczy

3.7.2 Emisja zanieczyszczeń gazowych, pyłów etc.

Nie dotyczy.

3.7.3 Rodzaj i ilość wytwarzanych odpadów

Nie dotyczy.

3.7.4 Emisja hałasu oraz wibracji

Nie dotyczy.

3.7.5 Wpływ obiektu budowlanego na istniejący drzewostan, glebę, wody

Nie dotyczy

3.8. Ochrona przeciwpożarowa

3.8.1. POWIERZCHNIA, WYSOKOŚĆ LICZBA KONDYGNACJI:

Powierzchnia budynku według opisu niniejszego projektu.

Wysokość budynku – 1 kondygnacji nadziemnych, budynek N.

3.8.2. ODLEGŁOŚĆ OD OBIEKTÓW SĄSIEDNICH:

Odległość od budynku na działce sąsiedniej wynosi odpowiednio 12,94m, 13,21m i 15.86.

3.8.3. PARAMETRY POŻAROWE WYSTĘPUJĄCYCH MATERIAŁÓW PALNYCH:

Funkcja obiektu to wiata drewniana. W budynku będą występować typowe drewniane wyposażenie wnętrz.

3.8.4. KATEGORIA ZAGROŻENIA LUDZI:

Wiatę zaliczony został do ZLIII.

3.8.5. STREFY ZAGROŻENIA WYBUCHEM:

Użytkownicy jak i inwestor nie przewidują składowania materiałów łatwo zapalnych w pomieszczeniach w ilości stwarzającej strefę zagrożenia wybuchem. W związku z powyższym w projektowanych obiektach nie przewiduje się stref zagrożenia wybuchem.

3.8.6. OBCIĄŻENIE OGNIOWE:

Wg obecnie obowiązujących przepisów dla części obiektów kwalifikowanych do kategorii zagrożenia ludzi – nie wlicza się zagrożenia ogniowego.

3.8.7. KLASA ODPORNOŚCI POŻAROWEJ BUDYNKÓW

Zgodnie z §213 Dz.U.02.75.690 wymagania dotyczące klasy odporności pożarowej budynków nie dotyczą przedmiotowego budynku (o kubaturze <=1000m3).

3.8.8. ODPORNOŚĆ OGNIOWA ELEMENTÓW BUDYNKU:

wszystkie elementy budynków powinny spełniać wymagania materiału nierozprzestrzeniającego ognia. Elementy drewniane konstrukcji i elewacji impregnowane do stopnia NRO preparatem FOBOS M-4. Ze względu na punkt 9.7. nie przyjmuje się minimalnej odporności ogniowej elementów budynku.

3.8.9. STREFY POŻAROWE

Za strefę pożarową uważa się przestrzeń w budynku wydzieloną w taki sposób, aby w określonym czasie pożar nie przeniósł się na zewnątrz lub do wewnątrz wydzielonej przestrzeni. Wiata drewniana wolnostojąca zaliczana jest do jednej strefy pożarowej nieprzekraczającej 8000 m2.

3.8.10. DOJAZD POŻAROWY DO BUDYNKU.

Dojazd pożarowy do budynku jest zapewniony drogą wewnętrzną.

3.8.11. EWAKUACJA.

Z obiektu jest zapewnione bezpieczne wyjście prowadzące na otwartą przestrzeń – na zewnątrz.

3.8.12. PODRĘCZNY SPRZĘT GAŚNICZY

Pomieszczenie wiaty należy wyposażyć w gaśnicę proszkową ABC 4kg i oznakowaną.

3.8.13. WENTYLACJA POŻAROWA, KLAPY DYMOWE Nie są wymagane.

3.8.14. PRZECIWPOŻAROWA INSTALACJA SYGNALIZACYJNO - ALARMOWA Nie są wymagane.

3.8.15. STAŁE URZĄDZENIA GAŚNICZE Nie są wymagane.

Brodnica, grudzień 2016 **Podpis autora opracowania:**

WIATA (II)

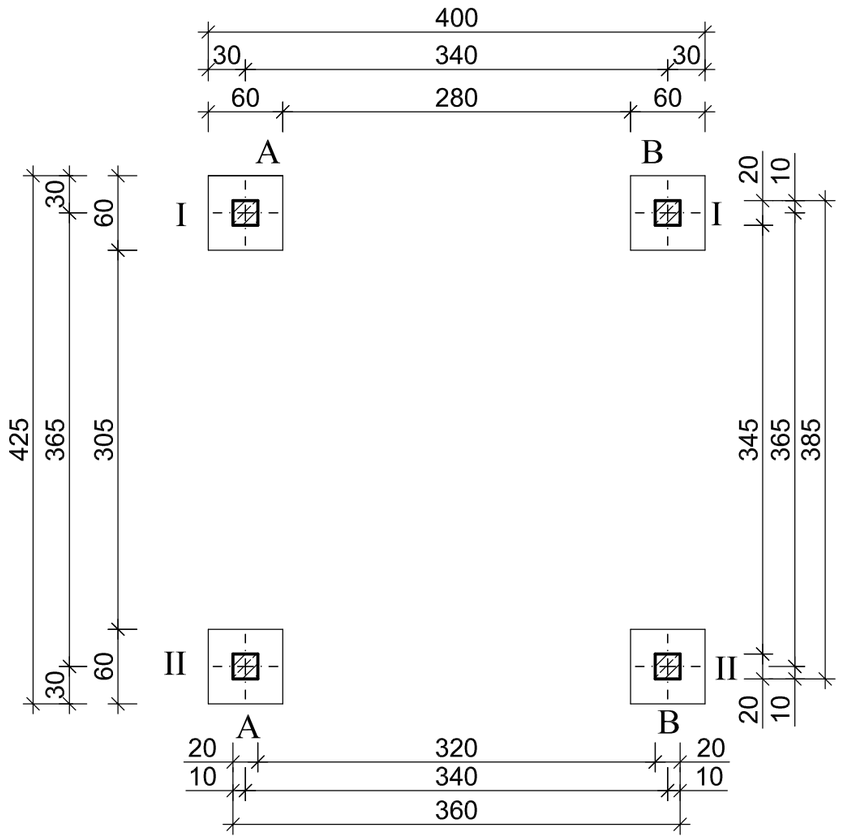

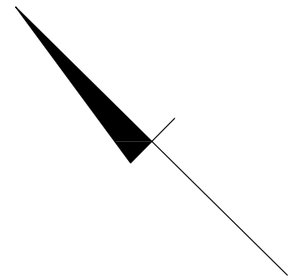

beton C16/20, (B20)

stal A-0 St3SX, Ø 6mm

stal A-III 34GS, # 12mm

Cnom=30mm

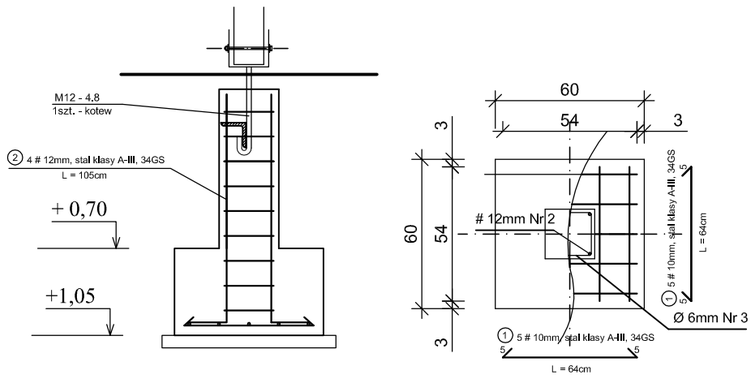

Wykaz stali zbrojeniowej dla poz. - stopa fundamentowa - 1szt.							
Nr. pręta	Średnica	Liczba	Długość	Ciężar	Klasa stali		
					A-0	A-III	A-III
	mm	szt.	cm	kg/m	Ø 6	# 10	#12
1	10	10	64	0.617		3,94	
2	12	4	105	0.888			3,72
3	6	9	85	0.222	1,70		
				Σ	1,70 kg	3,94 kg	3,72 kg
				Ogółem	9,36 kg = 0.00936 t		

Inwestor / Adres

Gmina Rybno
ul. Lubawska 15, 13-220 Rybno

Projekt / Obiekt

PRZEBUDOWA TARGOWISKA W RYBNIE

Adres inwestycji

działka nr 252/13, obręb ewidencyjny Rybno, miejscowość Rybno, gmina Rybno, powiat działdowski, woj. warmińsko - mazurskie

Rysunek / Temat / Treść

RZUT FUNDAMENTÓW

Projektant	***Imię i Nazwisko***	***Podpis i pieczęć***
mgr inż. arch.	***Hanna Falkiewicz - Marciniak*** *upr. bud. nr BUA.III.16/63* *nr KPOIARP KP-0138*	
Projektant		
inż.	***Andrzej Kiryluk*** *upr. bud. nr ABIT-OT/7131/8/2000* *nr KPOIIB KUP/BO/3445/02*	

Faza:	***Branża:***	***SKALA:***	***DATA:***
Projekt budowlany	*BUDOWLANA*	*1 : 50*	*grudzień 2016r*

PRAWA AUTORSKIE ZASTRZEŻONE

Przedmiotowy projekt/utwór architektoniczny jest chroniony prawem autorskim zgodnie z art.1i następne Ustawy o Prawie Autorskim i Prawach Pokrewnych z dnia 4 lutego 1994 roku (Dz.U. nr 24 poz.83 z 23 lutego 1994 r.)

WIATA (II)

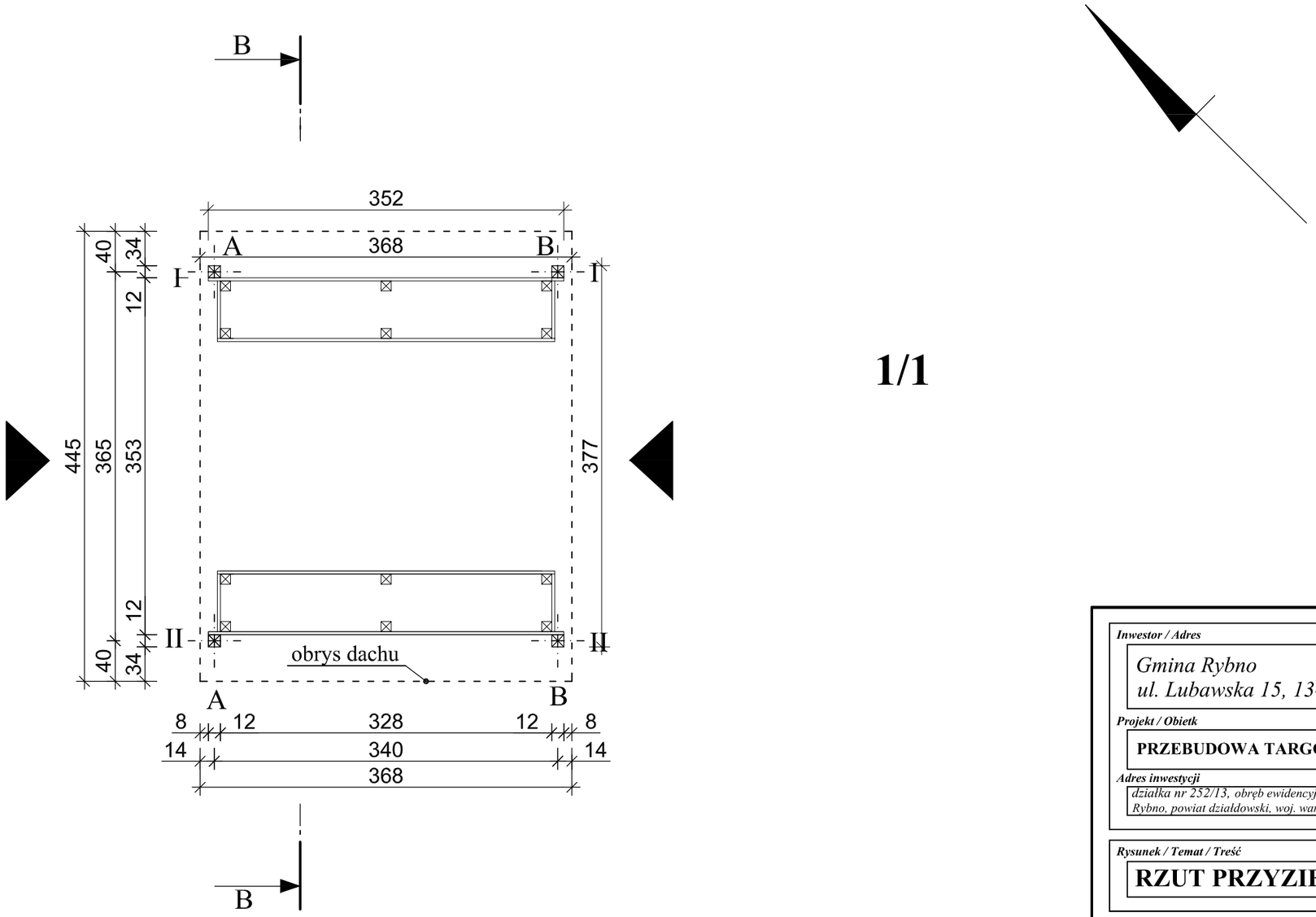

1/1

Nr	Pomieszczenie	Posadzka	Powierzchnia (m^2)
1/1	powierzchnia zadaszenia	kostka brukowa 6x10x20cm	16,38
		Razem:	16,38

Inwestor / Adres

Gmina Rybno
ul. Lubawska 15, 13-220 Rybno

Projekt / Obiekt

PRZEBUDOWA TARGOWISKA W RYBNIE

Adres inwestycji

działka nr 252/13, obręb ewidencyjny Rybno, miejscowość Rybno, gmina Rybno, powiat działdowski, woj. warmińsko - mazurskie

Rysunek / Temat / Treść

RZUT PRZYZIEMIA 1

Projektant	Imię i Nazwisko	Podpis i pieczęć
mgr inż. arch.	*Hanna Falkiewicz - Marciniak* upr. bud. nr BUA.III.16/63 nr KPOIARP KP-0138	
Projektant		
inż.	*Andrzej Kiryluk* upr. bud. nr ABIT-OT/7131/8/2000 nr KPOIIB KUP/BO/3445/02	

Faza:	Branża:	SKALA:	DATA:
Projekt budowlany	BUDOWLANA	1 : 50	grudzień 2016r

PRAWA AUTORSKIE ZASTRZEŻONE
Przedmiotowy projekt/utwór architektoniczny jest chroniony prawem autorskim zgodnie z art.1i następne Ustawy o Prawie Autorskim i Prawach Pokrewnych z dnia 4 lutego 1994 roku (Dz.U. nr 24 poz.83 z 23 lutego 1994 r.)

WIATA (II)

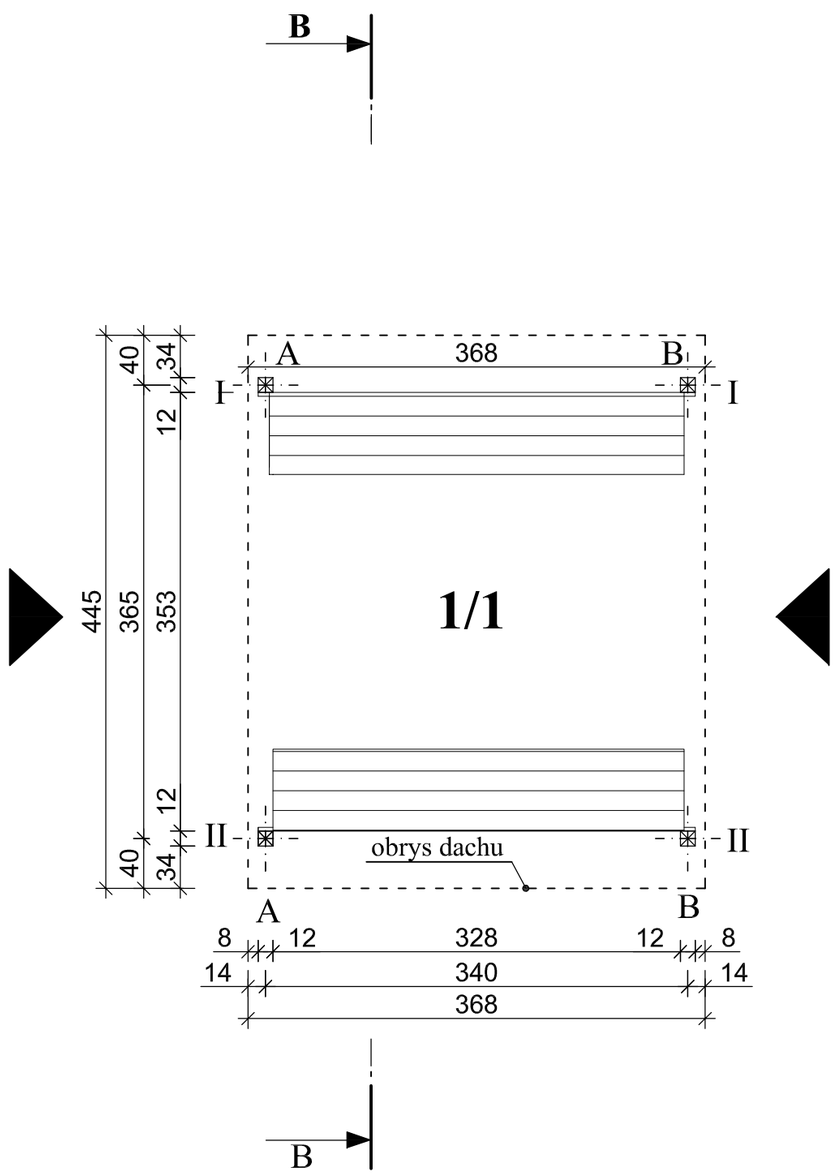

Nr	Pomieszczenie	Posadzka	Powierzchnia (m^2)
1/1	Powierzchnia zadaszenia	kostka brukowa 6x10x20cm	16,38
		Razem:	16,38

Inwestor / Adres

Gmina Rybno
ul. Lubawska 15, 13-220 Rybno

Projekt / Obiekt

PRZEBUDOWA TARGOWISKA W RYBNIE

Adres inwestycji

działka nr 252/13, obręb ewidencyjny Rybno, miejscowość Rybno, gmina Rybno, powiat działdowski, woj. warmińsko - mazurskie

Rysunek / Temat / Treść

RZUT PRZYZIEMIA 2

Projektant	Imię i Nazwisko	Podpis i pieczęć
mgr inż. arch.	*Hanna Falkiewicz - Marciniak* upr. bud. nr BUA.III.16/63 nr KPOIARP KP-0138	
Projektant		
inż.	*Andrzej Kiryluk* upr. bud. nr ABIT-OT/7131/8/2000 nr KPOIIB KUP/BO/3445/02	

Faza:	Branża:	SKALA:	DATA:
Projekt budowlany	BUDOWLANA	1 : 50	grudzień 2016r

PRAWA AUTORSKIE ZASTRZEŻONE
Przedmiotowy projekt/utwór architektoniczny jest chroniony prawem autorskim zgodnie z art.1i następne Ustawy o Prawie Autorskim i Prawach Pokrewnych z dnia 4 lutego 1994 roku (Dz.U. nr 24 poz.83 z 23 lutego 1994 r.)

WIATA (II)

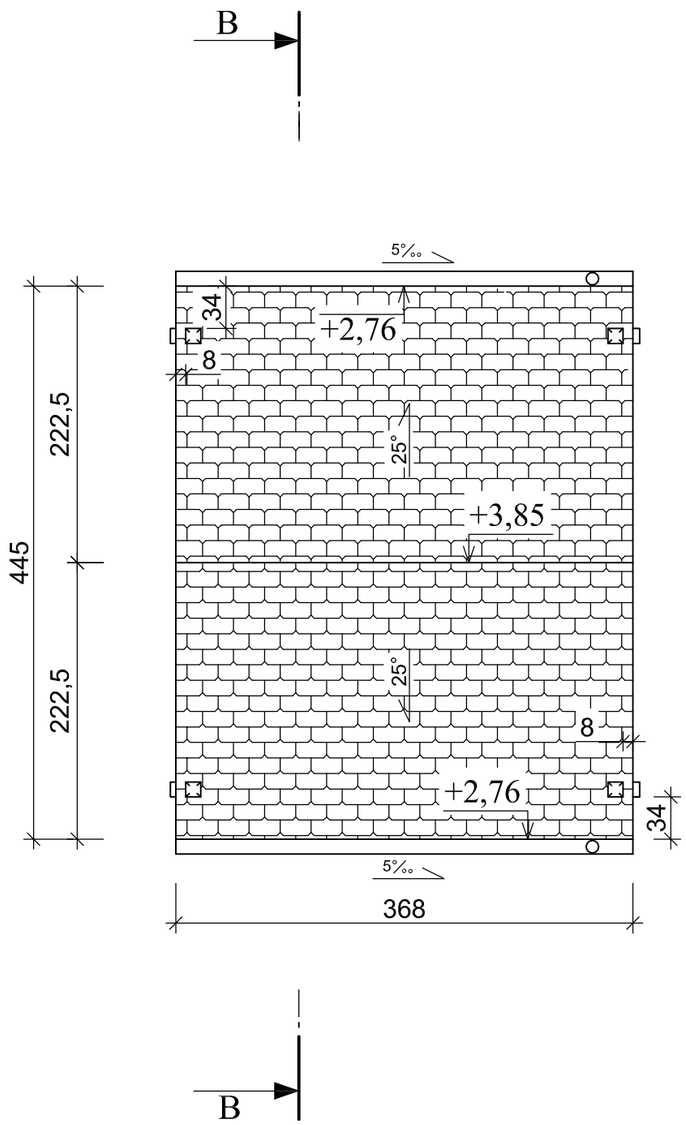

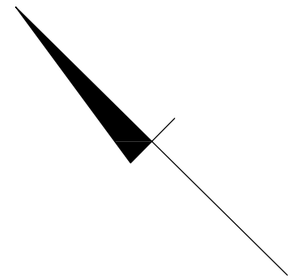

Inwestor / Adres

Gmina Rybno
ul. Lubawska 15, 13-220 Rybno

Projekt / Obietk

PRZEBUDOWA TARGOWISKA W RYBNIE

Adres inwestycji

działka nr 252/13, obręb ewidencyjny Rybno, miejscowość Rybno, gmina Rybno, powiat działdowski, woj. warmińsko - mazurskie

Rysunek / Temat / Treść

RZUT POŁACI DACHOWEJ

Projektant	Imię i Nazwisko	Podpis i pieczęć
mgr inż. arch.	***Hanna Falkiewicz - Marciniak*** *upr. bud. nr BUA.III.16/63* *nr KPOIARP KP-0138*	

Projektant		
inż.	***Andrzej Kiryluk*** *upr. bud. nr ABIT-OT/7131/8/2000* *nr KPOIIB KUP/BO/3445/02*	

Faza:	Branża:	SKALA:	DATA:
Projekt budowlany	BUDOWLANA	1 : 50	grudzień 2016r

PRAWA AUTORSKIE ZASTRZEŻONE

Przedmiotowy projekt/utwór architektoniczny jest chroniony prawem autorskim zgodnie z art.1i następne Ustawy o Prawie Autorskim i Prawach Pokrewnych z dnia 4 lutego 1994 roku (Dz.U. nr 24 poz.83 z 23 lutego 1994 r.)

WIATA (II)

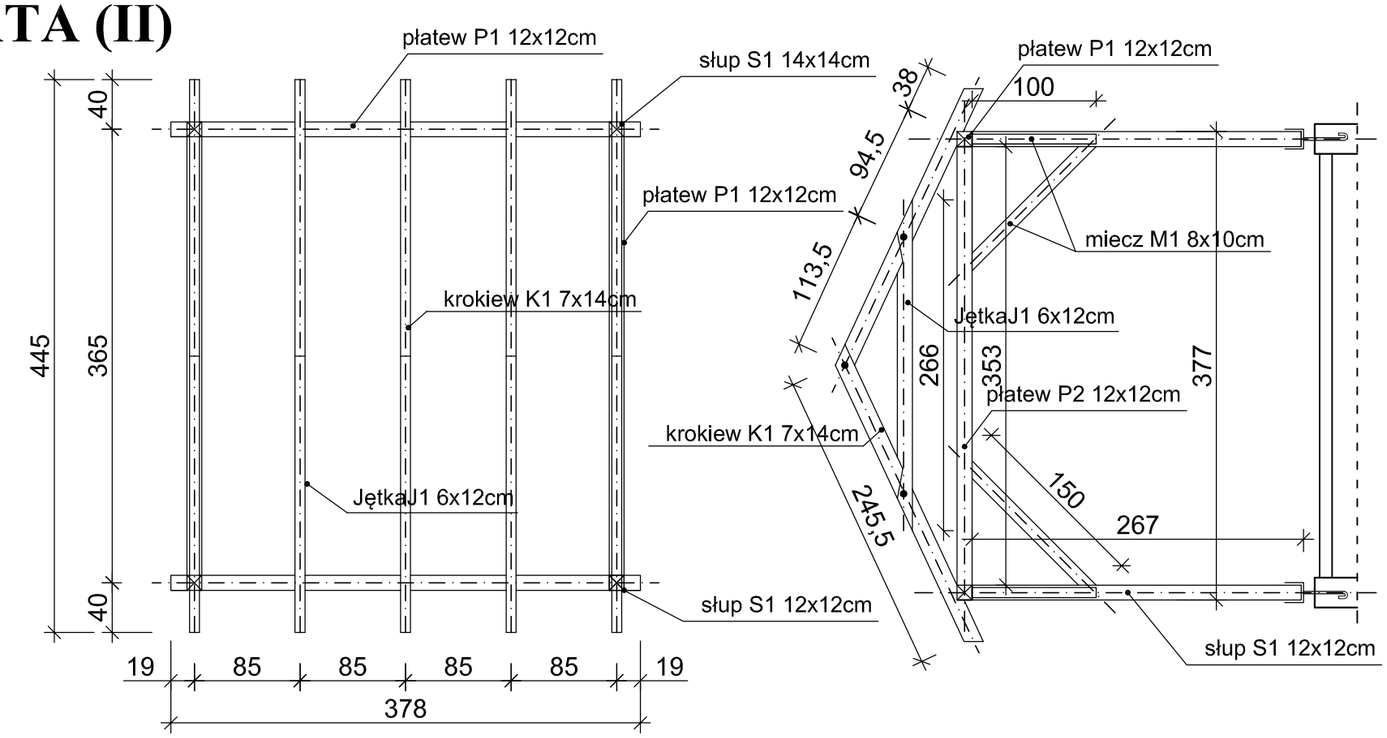

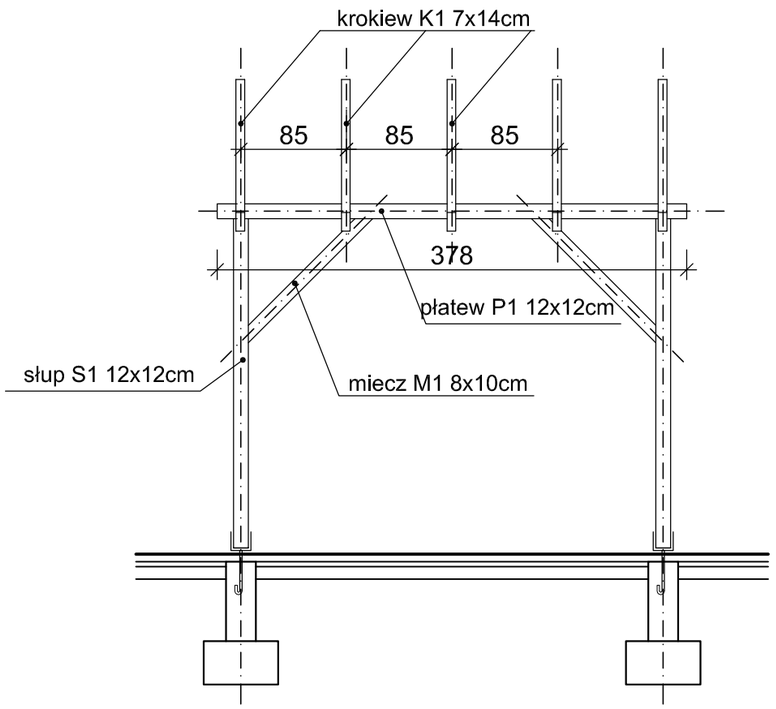

Zestawienie drewna konstrukcyjnego klasy C24

Element	Przekrój (cm)	Długość (cm)	Ilość szt (n)	Kubatura (m^3)
Krokiew K1	7 x 14	265	10	0,26
Jętka J1	6 x 12	266	5	0,10
Miecz M1	8 x 10	160	8	0,10
Płatew P1	12 x 12	380	2	0,11
Płatew P2	12 x 12	380	2	0,11
Słup S1	12 x 12	267	4	0,15
			Razem:	0,83 m^3

Wszystkie elementy drewniane dwukrotnie zainpregnować preparatem pleśnio i grzybobójczym oraz preparatem ognioochronnym do stopnia nie rozprzestrzeniania ognia.

Drewno konstrukcyjne klasy C 24

Inwestor / Adres

Gmina Rybno
ul. Lubawska 15, 13-220 Rybno

Projekt / Obiekt

PRZEBUDOWA TARGOWISKA W RYBNIE

Adres inwestycji

działka nr 252/13, obręb ewidencyjny Rybno, miejscowość Rybno, gmina Rybno, powiat działdowski, woj. warmińsko - mazurskie

Rysunek / Temat / Treść

KONSTRUKCJA WIATY

Projektant	Imię i Nazwisko	Podpis i pieczęć
mgr inż. arch.	*Hanna Falkiewicz - Marciniak* upr. bud. nr BUA.III.16/63 nr KPOIARP KP-0138	
Projektant		
inż.	*Andrzej Kiryluk* upr. bud. nr ABIT-OT/7131/8/2000 nr KPOIIB KUP/BO/3445/02	

Faza:	Branża:	SKALA:	DATA:
Projekt budowlany	BUDOWLANA	1 : 50	grudzień 2016r

PRAWA AUTORSKIE ZASTRZEŻONE

Przedmiotowy projekt/utwór architektoniczny jest chroniony prawem autorskim zgodnie z art.1i następne Ustawy o Prawie Autorskim i Prawach Pokrewnych z dnia 4 lutego 1994 roku (Dz.U. nr 24 poz.83 z 23 lutego 1994 r.)

PRZEKRÓJ B-B

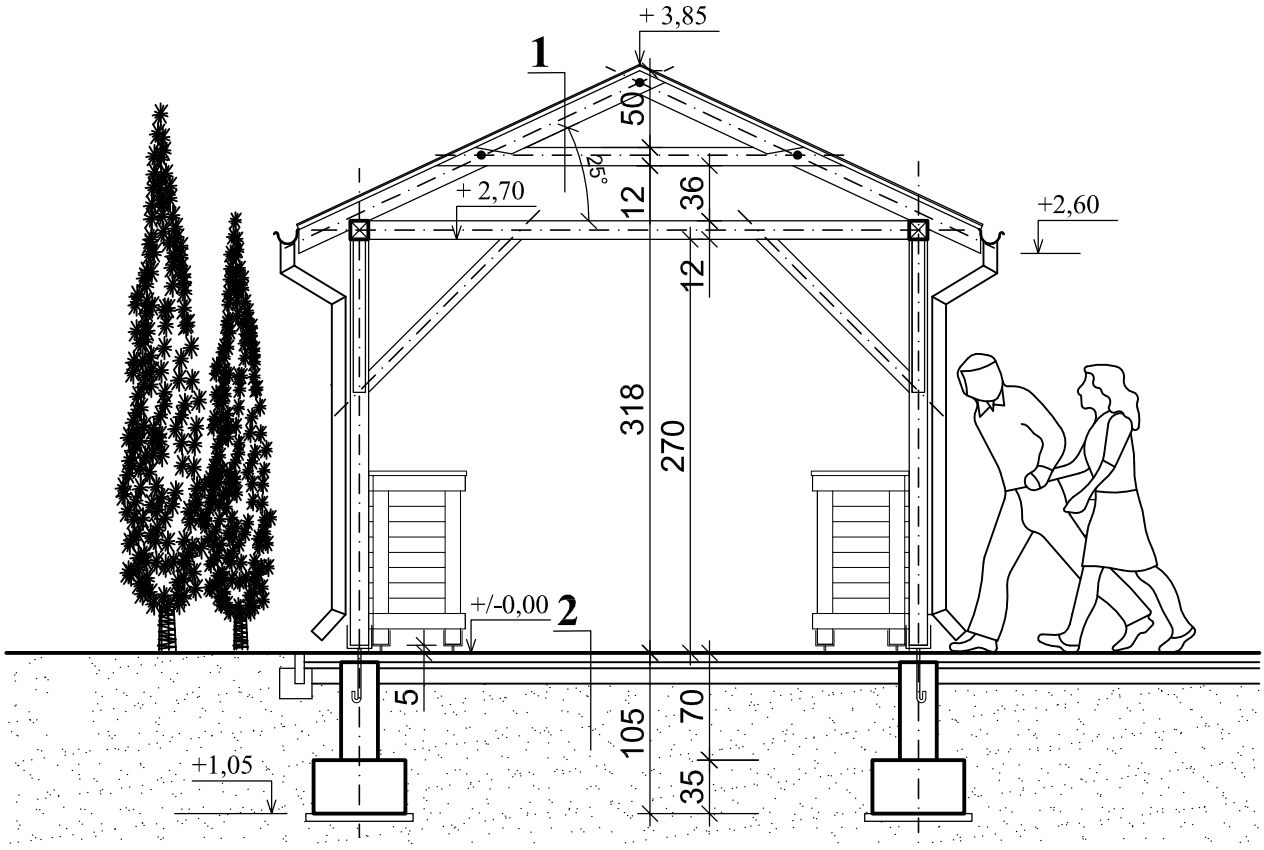

1

gont papowy modyfikowany SBS, klej na całej powierzchni krycia
papa podkładowa
deskowanie pełne z desek gr. 3,2cm**
krokiew 7x14cm**
jętka 6x12cm**

** - elementy drewniane dwukrotnie zainpregnować preparatem pleśnio i grzybobójczym oraz preparatem ognioochronnym do stopnia nie rozprzestrzeniania ognia.

2

kostka betonowa 6x10x20cm
podsypka cem. - piaskowa gr. 6cm
piasek zagęszczany gr. 10cm
grunt rodzimy

Inwestor / Adres

Gmina Rybno
ul. Lubawska 15, 13-220 Rybno

Projekt / Obietk

PRZEBUDOWA TARGOWISKA W RYBNIE

Adres inwestycji

działka nr 252/13, obręb ewidencyjny Rybno, miejscowość Rybno, gmina Rybno, powiat działdowski, woj. warmińsko - mazurskie

Rysunek / Temat / Treść

PRZEKRÓJ B-B WIATA (II)

Projektant	***Imię i Nazwisko***	***Podpis i pieczęć***
mgr inż. arch.	***Hanna Falkiewicz - Marciniak*** *upr. bud. nr BUA.III.16/63* *nr KPOIARP KP-0138*	
Projektant		
inż.	***Andrzej Kiryluk*** *upr. bud. nr ABIT-OT/7131/8/2000* *nr KPOIIB KUP/BO/3445/02*	

Faza:	***Branża:***	***SKALA:***	***DATA:***
Projekt budowlany	*BUDOWLANA*	*1 : 50*	*grudzień 2016r*

PRAWA AUTORSKIE ZASTRZEŻONE
Przedmiotowy projekt/utwór architektoniczny jest chroniony prawem autorskim zgodnie z art.1i następne Ustawy o Prawie Autorskim i Prawach Pokrewnych z dnia 4 lutego 1994 roku (Dz.U. nr 24 poz.83 z 23 lutego 1994 r.)

ELEWACJE BOCZNA

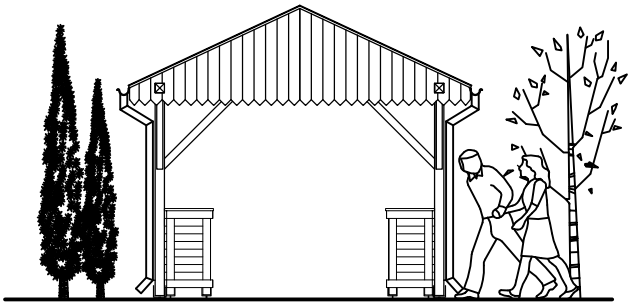

ELEWACJE BOCZNA

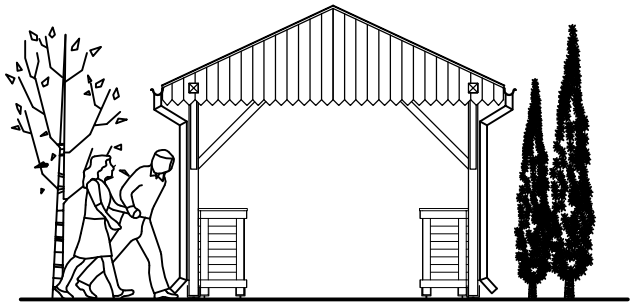

ELEWACJA FRONTOWA

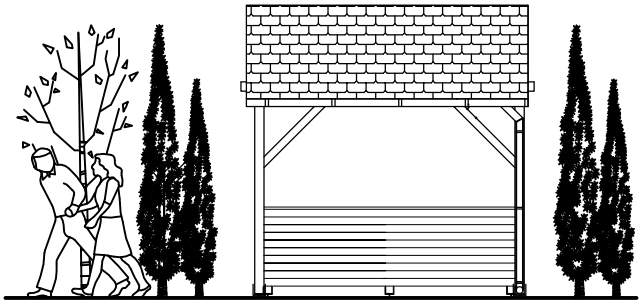

ELEWACJA TYLNA

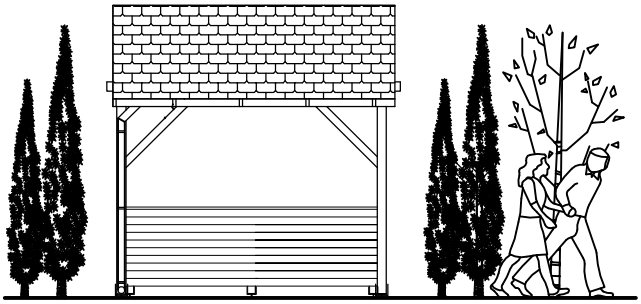

Inwestor / Adres

Gmina Rybno
ul. Lubawska 15, 13-220 Rybno

Projekt / Obietk

PRZEBUDOWA TARGOWISKA W RYBNIE

Adres inwestycji

działka nr 252/13, obręb ewidencyjny Rybno, miejscowość Rybno, gmina Rybno, powiat działdowski, woj. warmińsko - mazurskie

Rysunek / Temat / Treść

ELEWACJE WIATA (II)

Projektant	***Imię i Nazwisko***	***Podpis i pieczęć***
mgr inż. arch.	***Hanna Falkiewicz - Marciniak*** *upr. bud. nr BUA.III.16/63* *nr KPOIARP KP-0138*	
Projektant		
inż.	***Andrzej Kiryluk*** *upr. bud. nr ABIT-OT/7131/8/2000* *nr KPOIIB KUP/BO/3445/02*	

Faza:	***Branża:***	***SKALA:***	***DATA:***
Projekt budowlany	*BUDOWLANA*	*1 : 100*	*grudzień 2016r*

PRAWA AUTORSKIE ZASTRZEŻONE
Przedmiotowy projekt/utwór architektoniczny jest chroniony prawem autorskim zgodnie z art.1i następne Ustawy o Prawie Autorskim i Prawach Pokrewnych z dnia 4 lutego 1994 roku (Dz.U. nr 24 poz.83 z 23 lutego 1994 r.)

IV
PROJEKT
ARCHITEKTONICZNO-BUDOWLANY
WIATA (III)

OPIS TECHNICZNY DO PROJEKTU
ARCHITEKTONICZNO-BUDOWLANEGO – WIATA (III)

1.0. CZĘŚĆ OGÓLNA

1.1. Rodzaj i przeznaczenie budynku:

Przedmiotem opracowania w ramach inwestycji PRZEBUDOWA TARGOWISKA W RYBNIE jest budowa wiaty do handlu płodami rolnymi na działce nr 252/13 położonej w miejscowości Rybno, gmina Rybno.

Wiata będzie harmonijnie uzupełniać istniejącą i projektowaną zabudowę, nawiązując formą oraz użytymi materiałami do charakterystycznej istniejącej zabudowy.

Wiata wykorzystywana będzie do celów handlu płodami rolnymi.

1.2.Lokalizacja, sposób zabudowy i orientacja.

Projektowana wiata zlokalizowana będzie w północnej części działki nr 252/13 położonej w obrębie ewidencyjnym Rybno, gmina Rybno.

1.3. Warunki gruntowo-wodne:

Posadowienie obiektu na głębokości 1,05 m poniżej poziomu terenu. Poziom wód gruntowych poniżej posadowienia obiektu. Warunki gruntowe proste.

2.0. DANE O OBIEKCIE

2.1. Ukształtowanie bryły :

Obiekt jest bryłą zwartą na bazie prostokąta.

2.2. Wymiary gabarytowe obiektu:

I. długość: 17,12 m;
II. szerokość 3,77 m;

2.3. Liczba kondygnacji nadziemnych: 1
2.4. Powierzchnia zabudowy: 64,54 m^2
2.5. Powierzchnia netto kondygnacji: 64,54 m^2
2.6. Wysokość obiektu: 3,85 m
2.7. Kubatura brutto: 216,19 m^3
2.9. Liczba użytkowników:

W obiekcie jednocześnie przebywać może do 30 osób.

2.10.Rodzaj ogrzewania: brak
2.11.Standard wyposażenia: wykończony.
2.12. poziom podłogi: +0,00

3.0. OPIS BUDOWLANY

3.1 Forma architektoniczna obiektu. Funkcja obiektu budowlanego

Zaprojektowano wiatę w charakterze lokalnej architektury zagrodowej, gospodarczej i mieszkalnej.

Dach dwuspadowy o kącie nachylenia 25 stopni. Na pokrycie należy zastosować gont w kolorze brązowy

Wiata jest otwarta na teren otaczający z czterech stron, z każdej ze stron zaprojektowano stoły do sprzedaży płodów rolnych.

3.2. Funkcja obiektu budowlanego.

Wiata wykorzystywana będzie głównie przez mieszkańców Rybna i okolic do handlu płodami rolnymi.

Celem inwestycji z zakresu budowy lub modernizacji targowisk jest stworzenie warunków dla rozwoju przedsiębiorczości oraz rozwój i poprawa warunków sprzedaży, poprzez budowę i modernizację lokalnej infrastruktury handlowej. Targowiska mają istotne znaczenie dla skrócenia łańcucha pośredników, promocji regionu i przybliżenia konsumentom specyfiki produktów lokalnych.

3.3. Dane dotyczące konstrukcji:

Posadowienie

Fundamenty posadowione na głębokości 105cm poniżej poziomu terenu. Pod słupy główne o przekroju 12x12cm zaprojektowano stopy fundamentowe o wymiarach 60x60x35cm.

W miejscach słupów 20x20cm, należy zabetonować w fundamencie specjalnie do tego zaprojektowane marki stalowe M1. Pokazano je na rysunku z detalami konstrukcyjnymi.

Konstrukcja drewniana.

Obiekt posiada konstrukcję jętkową wspartą na słupach drewnianych.. Wymiary i lokalizację elementów drewnianych z drewna klasy C-24 pokazano na rysunku architektury.

Wszystkie elementy drewniane dwukrotnie zaimpregnować preparatem pleśnio i grzybobójczym oraz preparatem ognioochronnym do stopnia nie rozprzestrzeniania ognia.

3.4 Dostępność obiektu dla osób niepełnosprawnych

Wiata dostępna z poziomu terenu także dla osób niepełnosprawnych. Poziom podłogi dopasowany do otaczającego terenu.

3.5 Główne elementy budowlane

Dach dwuspadowy pokryty gontem. Główne słupy i belki nośne o wymiarach 20x20 cm. Główne elementy konstrukcji drewnianej :

- krokwie 7x14cm
- jętki 6x12cm
- miecze 8x10cm
- słup 12x12cm
- płatew 12x12cm

Słupy oparte na stopie żelbetowej wg rysunków konstrukcyjnych.

Podłoga wiaty wykonana z kostki betonowej na podsypce cementowo-piaskowej.

3.6 Instalacje

W obiekcie nie projektuje się żadnych instalacji.

Z dachu woda deszczowa odprowadzana rynnami z blachy powlekanej na teren.

3.7 Wpływ obiektu budowlanego na środowisko, zdrowie ludzi i obiekty sąsiednie:

3.7.1 Bilans wody i ścieków

Nie dotyczy

3.7.2 Emisja zanieczyszczeń gazowych, pyłów etc.

Nie dotyczy.

3.7.3 Rodzaj i ilość wytwarzanych odpadów

Nie dotyczy.

3.7.4 Emisja hałasu oraz wibracji

Nie dotyczy.

3.7.5 Wpływ obiektu budowlanego na istniejący drzewostan, glebę, wody

Nie dotyczy

3.8. Ochrona przeciwpożarowa

3.8.1. POWIERZCHNIA, WYSOKOŚĆ LICZBA KONDYGNACJI:

Powierzchnia budynku według opisu niniejszego projektu.

Wysokość budynku – 1 kondygnacji nadziemnych, budynek N.

3.8.2. ODLEGŁOŚĆ OD OBIEKTÓW SĄSIEDNICH:

Odległość od budynku na działce sąsiedniej wynosi 5,21m.

3.8.3. PARAMETRY POŻAROWE WYSTĘPUJĄCYCH MATERIAŁÓW PALNYCH:

Funkcja obiektu to wiata drewniana. W budynku będą występować typowe drewniane wyposażenie wnętrz.

3.8.4. KATEGORIA ZAGROŻENIA LUDZI:

Wiatę zaliczony został do ZLIII.

3.8.5. STREFY ZAGROŻENIA WYBUCHEM:

Użytkownicy jak i inwestor nie przewidują składowania materiałów łatwo zapalnych w pomieszczeniach w ilości stwarzającej strefę zagrożenia wybuchem. W związku z powyższym w projektowanych obiektach nie przewiduje się stref zagrożenia wybuchem.

3.8.6. OBCIĄŻENIE OGNIOWE:

Wg obecnie obowiązujących przepisów dla części obiektów kwalifikowanych do kategorii zagrożenia ludzi – nie wlicza się zagrożenia ogniowego.

3.8.7. KLASA ODPORNOŚCI POŻAROWEJ BUDYNKÓW

Zgodnie z §213 Dz.U.02.75.690 wymagania dotyczące klasy odporności pożarowej budynków nie dotyczą przedmiotowego budynku (o kubaturze <=1000m3).

3.8.8. ODPORNOŚĆ OGNIOWA ELEMENTÓW BUDYNKU:

wszystkie elementy budynków powinny spełniać wymagania materiału nierozprzestrzeniającego ognia. Elementy drewniane konstrukcji i elewacji impregnowane do stopnia NRO preparatem FOBOS M-4. Ze względu na punkt 9.7. nie przyjmuje się minimalnej odporności ogniowej elementów budynku.

3.8.9. STREFY POŻAROWE

Za strefę pożarową uważa się przestrzeń w budynku wydzieloną w taki sposób, aby w określonym czasie pożar nie przeniósł się na zewnątrz lub do wewnątrz wydzielonej przestrzeni. Wiata drewniana wolnostojąca zaliczana jest do jednej strefy pożarowej nieprzekraczającej 8000 m2.

3.8.10. DOJAZD POŻAROWY DO BUDYNKU.

Dojazd pożarowy do budynku jest zapewniony drogą wewnętrzną.

3.8.11. EWAKUACJA.

Z obiektu jest zapewnione bezpieczne wyjście prowadzące na otwartą przestrzeń – na zewnątrz.

3.8.12. PODRĘCZNY SPRZĘT GAŚNICZY

Pomieszczenie wiaty należy wyposażyć w gaśnicę proszkową ABC 4kg i oznakowaną.

3.8.13. WENTYLACJA POŻAROWA, KLAPY DYMOWE Nie są wymagane.

3.8.14. PRZECIWPOŻAROWA INSTALACJA SYGNALIZACYJNO - ALARMOWA Nie są wymagane.

3.8.15. STAŁE URZĄDZENIA GAŚNICZE Nie są wymagane.

Brodnica, grudzień 2016 **Podpis autora opracowania:**

WIATA (III)

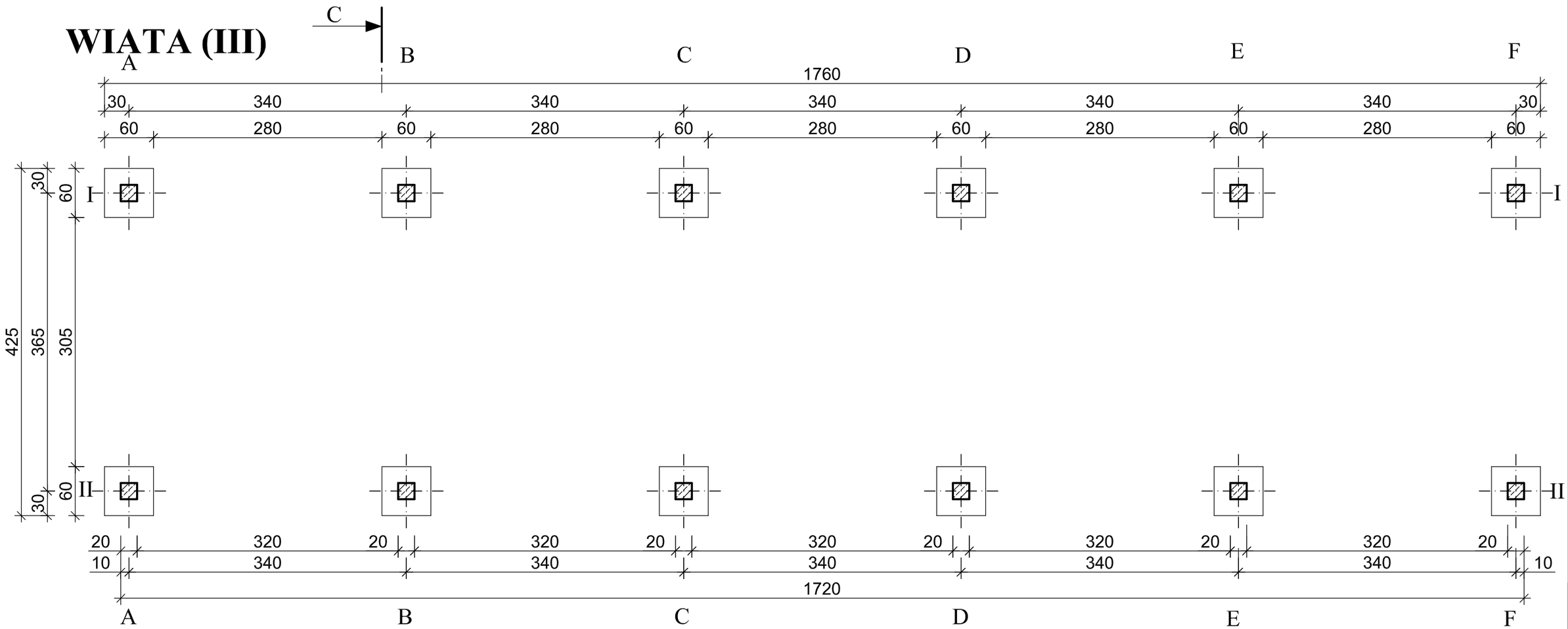

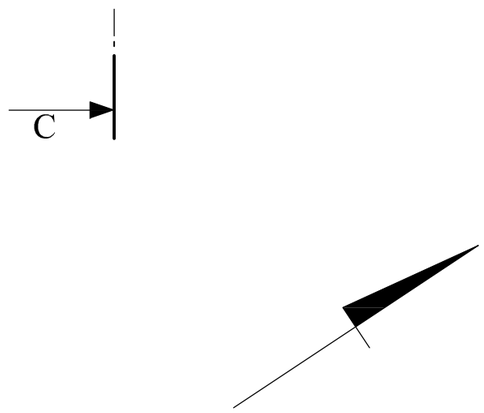

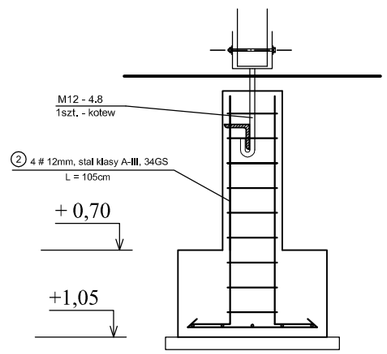

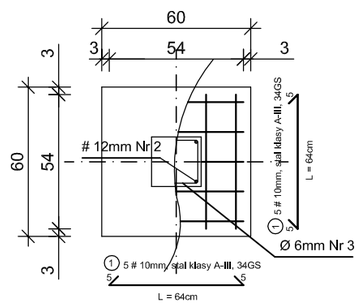

beton C16/20, (B20)
stal A-0 St3SX, Ø 6mm
stal A-III 34GS, # 12mm
Cnom=30mm

Wykaz stali zbrojeniowej dla poz. - stopa fundamentowa - 1szt							
Nr. pręta	Średnica	Liczba	Długość	Ciężar	Klasa stali		
	mm	szt.	cm	kg/m	A-0	A-III	A-III
					Φ 6	# 10	#12
1	10	10	64	0.617		3,94	
2	12	4	105	0.888			3,72
3	6	9	85	0.222	1,70		
				Σ	1,70 kg	3,94 kg	3,72 kg
				Ogółem	9,36 kg = 0.00936 t		

Inwestor / Adres

Gmina Rybno
ul. Lubawska 15, 13-220 Rybno

Projekt / Obiekt

PRZEBUDOWA TARGOWISKA W RYBNIE

Adres inwestycji

działka nr 252/13, obręb ewidencyjny Rybno, miejscowość Rybno, gmina Rybno, powiat działdowski, woj. warmińsko - mazurskie

Rysunek / Temat / Treść

RZUT FUNDAMENTÓW

Projektant	***Imię i Nazwisko***	***Podpis i pieczęć***
mgr inż. arch.	***Hanna Falkiewicz - Marciniak*** *upr. bud. nr BUA.III.16/63* *nr KPOIARP KP-0138*	
Projektant		
inż.	***Andrzej Kiryluk*** *upr. bud. nr ABIT-OT/7131/8/2000* *nr KPOIIB KUP/BO/3445/02*	

Faza:	***Branża:***	***SKALA:***	***DATA:***
Projekt budowlany	*BUDOWLANA*	*1 : 50*	*grudzień 2016r*

PRAWA AUTORSKIE ZASTRZEŻONE
Przedmiotowy projekt/utwór architektoniczny jest chroniony prawem autorskim zgodnie z art.1i następne Ustawy o Prawie Autorskim i Prawach Pokrewnych z dnia 4 lutego 1994 roku (Dz.U. nr 24 poz.83 z 23 lutego 1994 r.)

WIATA (III)

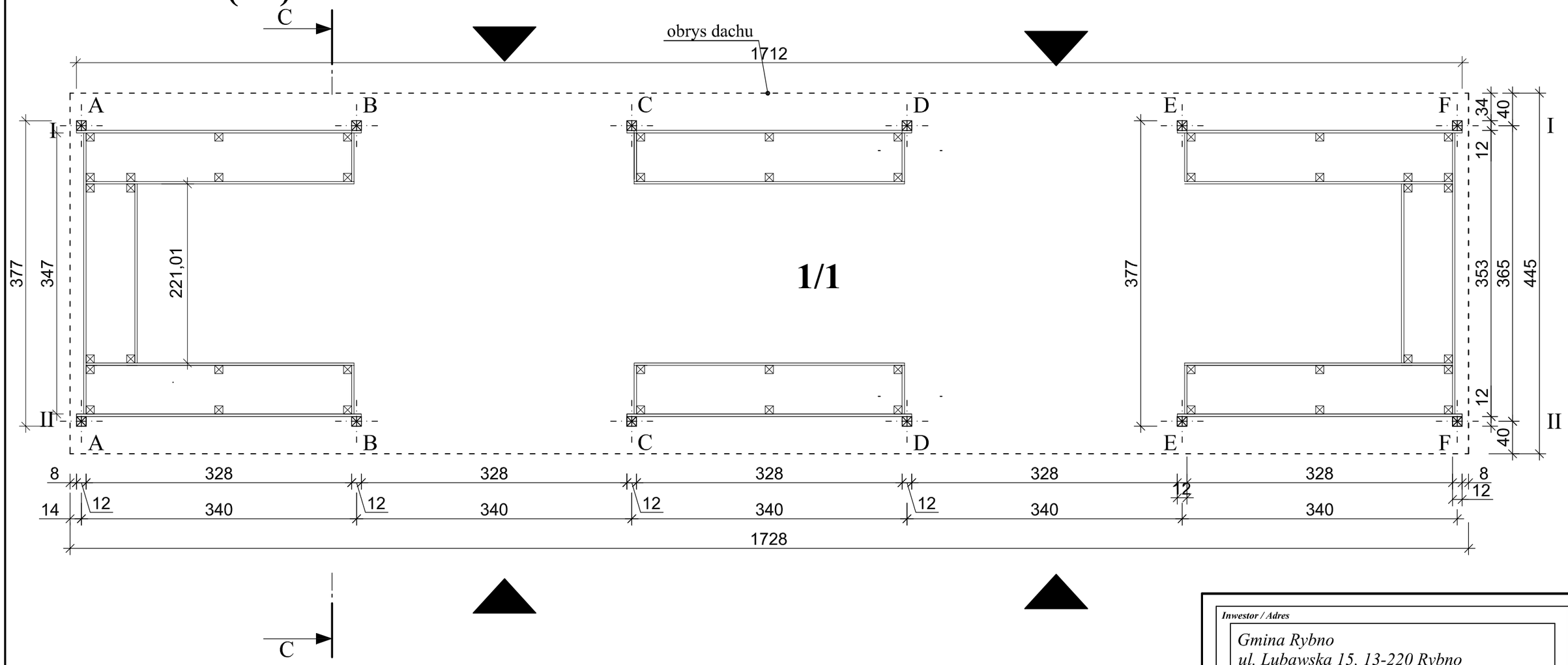

Nr	Pomieszczenie	Posadzka	Powierzchnia (m^2)
1/1	powierzchnia zadaszenia	kostka brukowa 6x10x20cm	76,90
		Razem:	76,90

Inwestor / Adres

Gmina Rybno
ul. Lubawska 15, 13-220 Rybno

Projekt / Obietk

PRZEBUDOWA TARGOWISKA W RYBNIE

Adres inwestycji

działka nr 252/13, obręb ewidencyjny Rybno, miejscowość Rybno, gmina Rybno, powiat działdowski, woj. warmińsko - mazurskie

Rysunek / Temat / Treść

RZUT PRZYZIEMIA 1

Projektant	Imię i Nazwisko	Podpis i pieczęć
mgr inż. arch.	Hanna Falkiewicz - Marciniak upr. bud. nr BUA.III.16/63 nr KPOIARP KP-0138	
Projektant		
inż.	Andrzej Kiryluk upr. bud. nr ABIT-OT/7131/8/2000 nr KPOIIB KUP/BO/3445/02	

Faza:	Branża:	SKALA:	DATA:
Projekt budowlany	BUDOWLANA	1 : 50	grudzień 2016r

PRAWA AUTORSKIE ZASTRZE ŻONE

Przedmiotowy projekt/utwór architektoniczny jest chroniony prawem autorskim zgodnie z art.1i następne Ustawy o Prawie Autorskim i Prawach Pokrewnych z dnia 4 lutego 1994 roku (Dz.U. nr 24 poz.83 z 23 lutego 1994 r.)

WIATA (III)

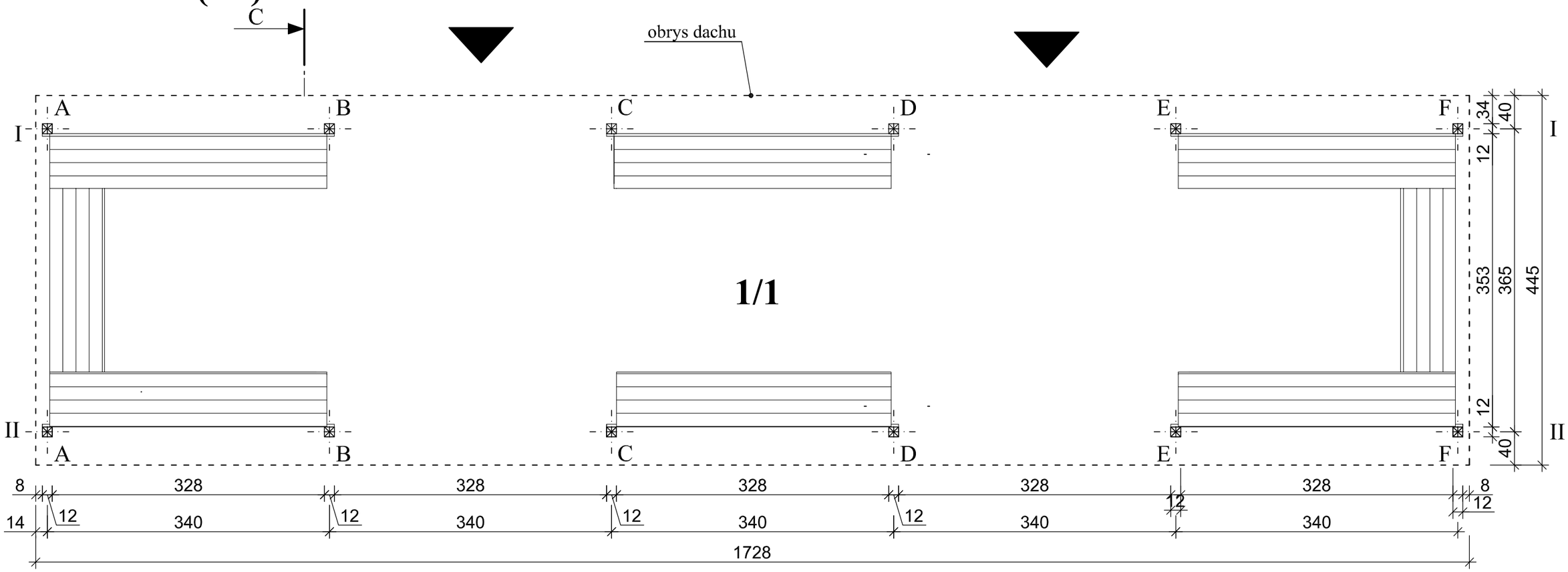

Nr	Pomieszczenie	Posadzka	Powierzchnia (m^2)
1/1	Powierzchnia zadaszenia	kostka brukowa 6x10x20cm	76,90
		Razem:	76,90

Inwestor / Adres

Gmina Rybno
ul. Lubawska 15, 13-220 Rybno

Projekt / Obietk

PRZEBUDOWA TARGOWISKA W RYBNIE

Adres inwestycji

działka nr 252/13, obręb ewidencyjny Rybno, miejscowość Rybno, gmina Rybno, powiat działdowski, woj. warmińsko - mazurskie

Rysunek / Temat / Treść

RZUT PRZYZIEMIA 2

Projektant	Imię i Nazwisko	Podpis i pieczęć
mgr inż. arch.	*Hanna Falkiewicz - Marciniak* upr. bud. nr BUA.III.16/63 nr KPOIARP KP-0138	

Projektant		
inż.	*Andrzej Kiryluk* upr. bud. nr ABIT-OT/7131/8/2000 nr KPOIIB KUP/BO/3445/02	

Faza:	Branża:	SKALA:	DATA:
Projekt budowlany	BUDOWLANA	1 : 50	grudzień 2016r

PRAWA AUTORSKIE ZASTRZEŻONE

Przedmiotowy projekt/utwór architektoniczny jest chroniony prawem autorskim zgodnie z art.1i następne Ustawy o Prawie Autorskim i Prawach Pokrewnych z dnia 4 lutego 1994 roku (Dz.U. nr 24 poz.83 z 23 lutego 1994 r.)

WIATA (III)

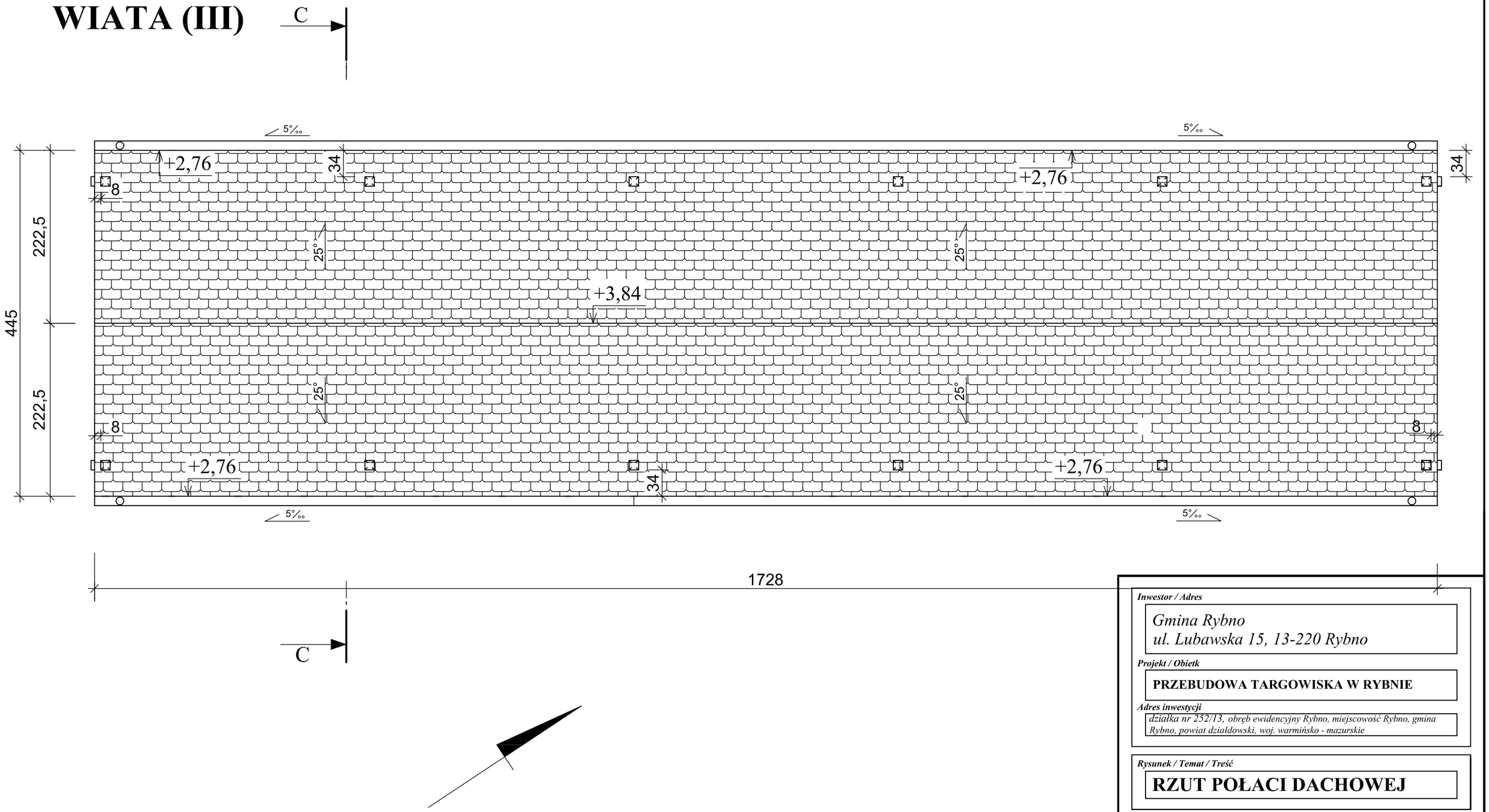

rynna z blachy powlekanej brąz Ø 120 mm
rura spustowa z blachy powlekanej brąz Ø 90mm
dach pokryć gontem w kolorze brązowym

Inwestor / Adres

Gmina Rybno
ul. Lubawska 15, 13-220 Rybno

Projekt / Obiekt

PRZEBUDOWA TARGOWISKA W RYBNIE

Adres inwestycji

działka nr 252/13, obręb ewidencyjny Rybno, miejscowość Rybno, gmina Rybno, powiat działdowski, woj. warmińsko - mazurskie

Rysunek / Temat / Treść

RZUT POŁACI DACHOWEJ

Projektant	***Imię i Nazwisko***	***Podpis i pieczęć***
mgr inż. arch.	***Hanna Falkiewicz - Marciniak*** *upr. bud. nr BUA.III.16/63* *nr KPOIARP KP-0138*	
Projektant		
inż.	***Andrzej Kiryluk*** *upr. bud. nr ABIT-OT/7131/8/2000* *nr KPOIIB KUP/BO/3445/02*	

Faza:	***Branża:***	***SKALA:***	***DATA:***
Projekt budowlany	*BUDOWLANA*	*1 : 50*	*grudzień 2016r*

PRAWA AUTORSKIE ZASTRZEŻONE
Przedmiotowy projekt/utwór architektoniczny jest chroniony prawem autorskim zgodnie z art.1i następne Ustawy o Prawie Autorskim i Prawach Pokrewnych z dnia 4 lutego 1994 roku (Dz.U. nr 24 poz.83 z 23 lutego 1994 r.)

WIATA (III)

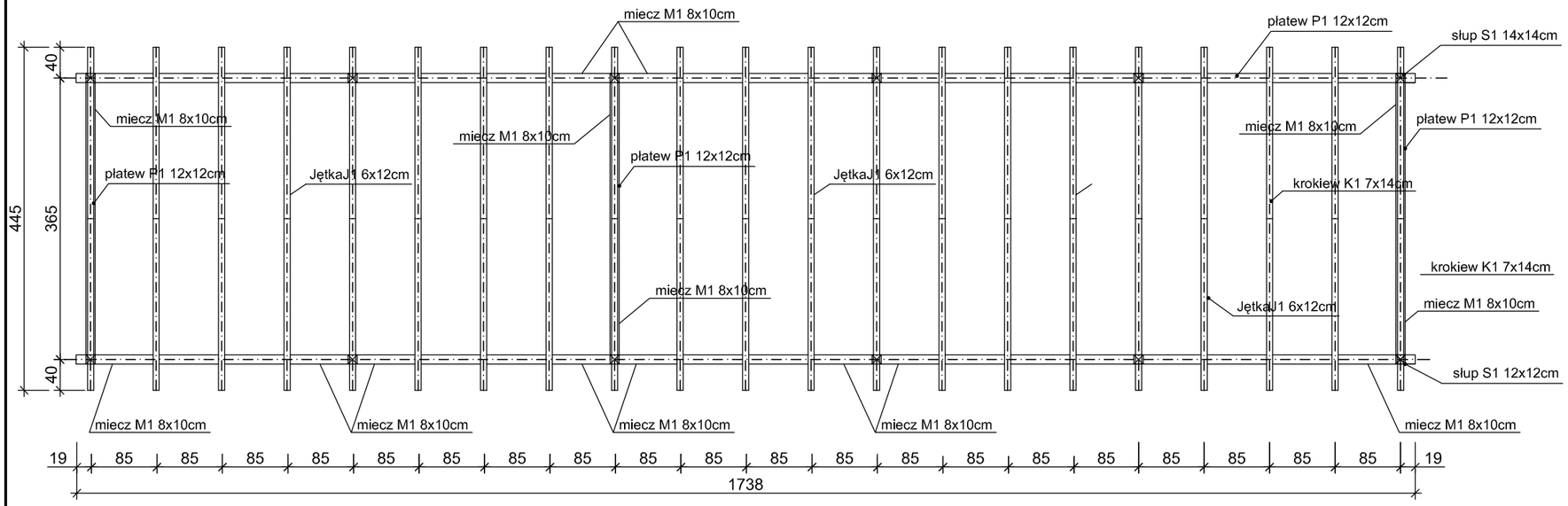

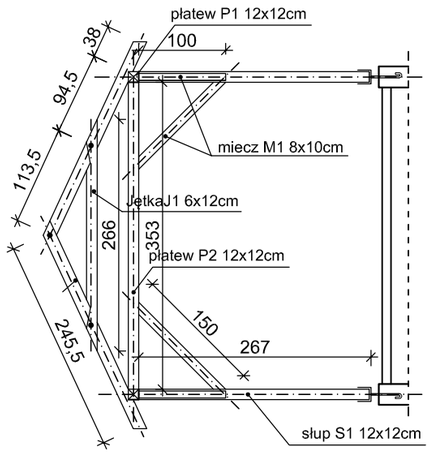

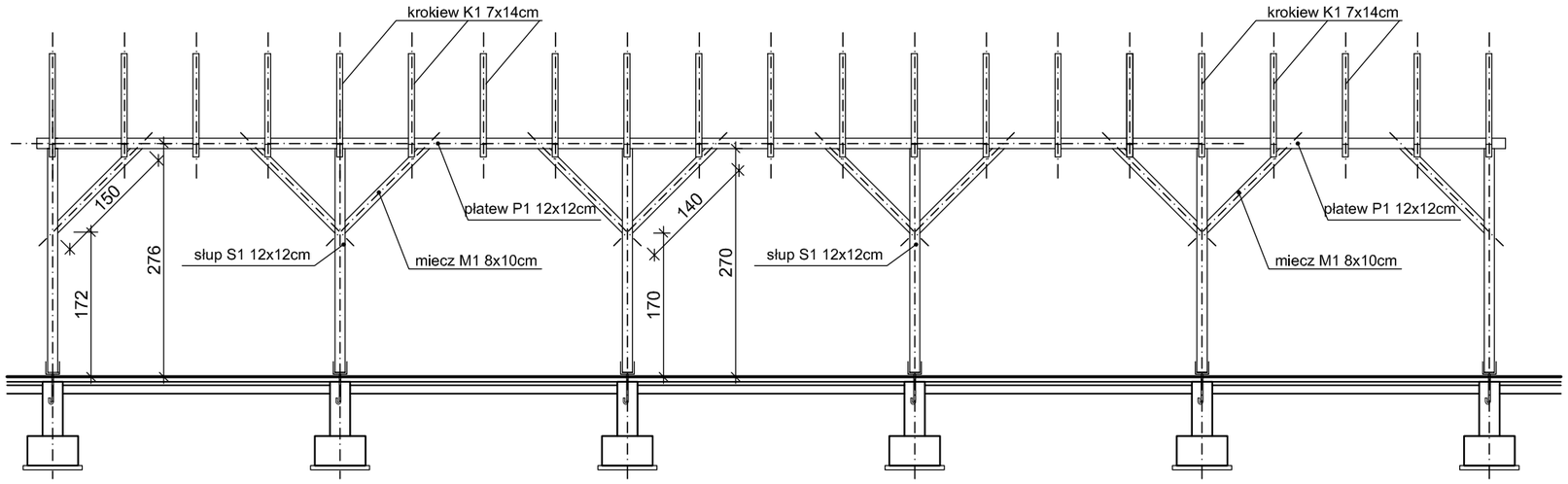

Zestawienie drewna konstrukcyjnego klasy C24

Element	Przekrój (cm)	Długość (cm)	Ilość szt (n)	Kubatura (m^3)
Krokiew K1	7 x 14	265	42	1,09
Jętka J1	6 x 12	266	12	0,23
Miecz M1	8 x 10	160	22	0,28
Płatew P1	12 x 12	1728	2	0,50
Płatew P2	12 x 12	380	6	0,33
Słup S1	12 x 12	267	12	0,46
			Razem:	2,89 m^3

Wszystkie elementy drewniane dwukrotnie zainpregnować preparatem pleśnio i grzybobójczym oraz preparatem ognioochronnym do stopnia nie rozprzestrzeniania ognia.

Drewno konstrukcyjne klasy C 24

Inwestor / Adres

Gmina Rybno
ul. Lubawska 15, 13-220 Rybno

Projekt / Obiekt

PRZEBUDOWA TARGOWISKA W RYBNIE

Adres inwestycji

działka nr 252/13, obręb ewidencyjny Rybno, miejscowość Rybno, gmina Rybno, powiat działdowski, woj. warmińsko - mazurskie

Rysunek / Temat / Treść

KONSTRUKCJA WIATY

Projektant	Imię i Nazwisko	Podpis i pieczęć
mgr inż. arch.	**Hanna Falkiewicz - Marciniak** upr. bud. nr BUA.III.16/63 nr KPOIARP KP-0138	
Projektant		
inż.	**Andrzej Kiryluk** upr. bud. nr ABIT-OT/7131/8/2000 nr KPOIIB KUP/BO/3445/02	

Faza:	Branża:	SKALA:	DATA:
Projekt budowlany	BUDOWLANA	1 : 75	grudzień 2016r

PRAWA AUTORSKIE ZASTRZEŻONE

Przedmiotowy projekt/utwór architektoniczny jest chroniony prawem autorskim zgodnie z art.1i następne Ustawy o Prawie Autorskim i Prawach Pokrewnych z dnia 4 lutego 1994 roku (Dz.U. nr 24 poz.83 z 23 lutego 1994 r.)

PRZEKRÓJ C-C

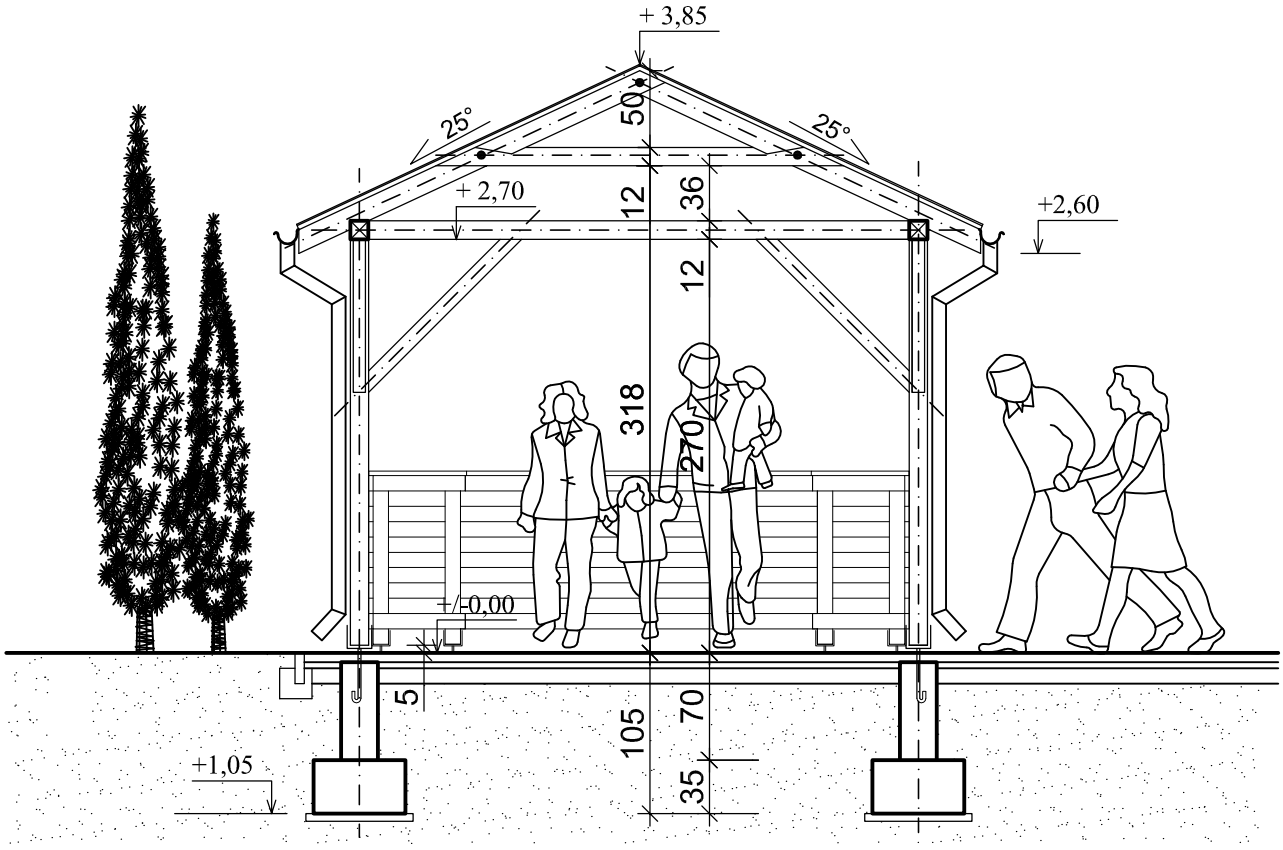

1

gont papowy modyfikowany SBS, klej na całej powierzchni krycia
papa podkładowa
deskowanie pełne z desek gr. 3,2cm **
krokiew 7x14cm**
jętka 6x12cm**

** - elementy drewniane dwukrotnie zainpregnować preparatem pleśnio i grzybobójczym oraz preparatem ognioochronnym do stopnia nie rozprzestrzeniania ognia.

2

kostka betonowa 6x10x20cm
podsypka cem. - piaskowa gr. 6cm
piasek zagęszczany gr. 10cm
grunt rodzimy

Inwestor / Adres

Gmina Rybno
ul. Lubawska 15, 13-220 Rybno

Projekt / Obietk

PRZEBUDOWA TARGOWISKA W RYBNIE

Adres inwestycji

działka nr 252/13, obręb ewidencyjny Rybno, miejscowość Rybno, gmina Rybno, powiat działdowski, woj. warmińsko - mazurskie

Rysunek / Temat / Treść

PRZEKRÓJ C-C WIATA

Projektant	***Imię i Nazwisko***	***Podpis i pieczęć***
mgr inż. arch.	***Hanna Falkiewicz - Marciniak*** *upr. bud. nr BUA.III.16/63* *nr KPOIARP KP-0138*	
Projektant		
inż.	***Andrzej Kiryluk*** *upr. bud. nr ABIT-OT/7131/8/2000* *nr KPOIIB KUP/BO/3445/02*	

Faza:	***Branża:***	***SKALA:***	***DATA:***
Projekt budowlany	*BUDOWLANA*	*1 : 50*	*grudzień 2016r*

PRAWA AUTORSKIE ZASTRZEŻONE
Przedmiotowy projekt/utwór architektoniczny jest chroniony prawem autorskim zgodnie z art.1i następne Ustawy o Prawie Autorskim i Prawach Pokrewnych z dnia 4 lutego 1994 roku (Dz.U. nr 24 poz.83 z 23 lutego 1994 r.)

WIATA (III)

ELEWACJA FRONTOWA I TYLNA

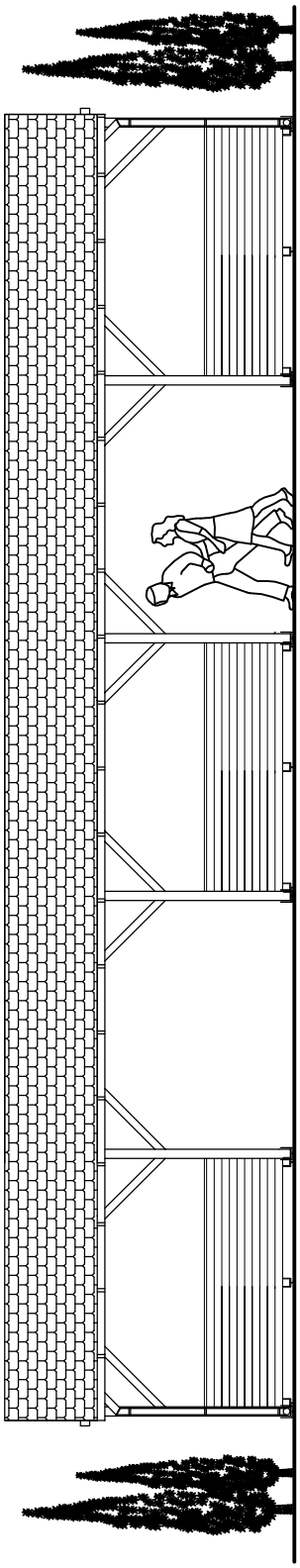

ELEWACJE BOCZNE

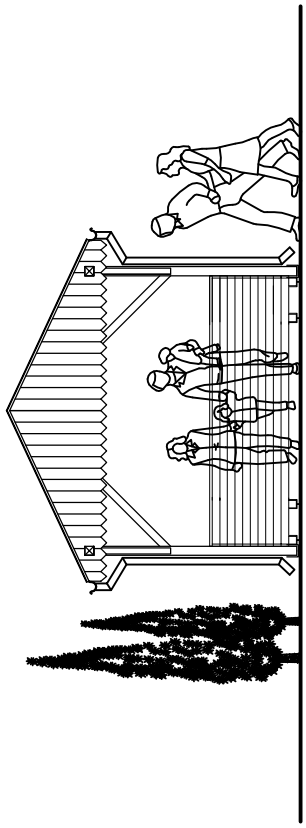

Inwestor / Adres

Gmina Rybno
ul. Lubawska 15, 13-220 Rybno

Projekt / Obietk

PRZEBUDOWA TARGOWISKA W RYBNIE

Adres inwestycji

działka nr 252/13, obręb ewidencyjny Rybno, miejscowość Rybno, gmina Rybno, powiat działdowski, woj. warmińsko - mazurskie

Rysunek / Temat / Treść

ELEWACJE WIATA

Projektant	***Imię i Nazwisko***	***Podpis i pieczęć***
mgr inż. arch.	***Hanna Falkiewicz - Marciniak*** *upr. bud. nr BUA.III.16/63* *nr KPOIARP KP-0138*	
Projektant		
inż.	***Andrzej Kiryluk*** *upr. bud. nr ABIT-OT/7131/8/2000* *nr KPOIIB KUP/BO/3445/02*	

Faza:	***Branża:***	***SKALA:***	***DATA:***
Projekt budowlany	*BUDOWLANA*	*1 : 100*	*grudzień 2016r*

PRAWA AUTORSKIE ZASTRZEŻONE
Przedmiotowy projekt/utwór architektoniczny jest chroniony prawem autorskim zgodnie z art.1i następne Ustawy o Prawie Autorskim i Prawach Pokrewnych z dnia 4 lutego 1994 roku (Dz.U. nr 24 poz.83 z 23 lutego 1994 r.)

V
PROJEKT
ARCHITEKTONICZNO-BUDOWLANY
BUDYNEK SANITARNY (I)

OPIS TECHNICZNY DO PROJEKTU
ARCHITEKTONICZNO-BUDOWLANEGO – BUDYNEK SANITARNY (I)

1.0. CZĘŚĆ OGÓLNA

1.1. Rodzaj i przeznaczenie budynku:

Przedmiotem opracowania w ramach inwestycji PRZEBUDOWA TARGOWISKA W RYBNIE jest budowa budynku kontenerowego sanitariatów na działce nr 252/13 położonej w miejscowości Rybno, gmina Rybno.

Obiekt harmonijnie uzupełniać istniejącą i projektowaną zabudowę, nawiązując formą oraz użytymi materiałami do charakterystycznej istniejącej zabudowy.

Obiekt wykorzystywany do celów klientów i sprzedających przebudowywanego targowiska.

1.2.Lokalizacja, sposób zabudowy i orientacja.

Projektowana obiekt zlokalizowany będzie w północnej części działki nr 252/13 położonej w obrębie ewidencyjnym Rybno, gmina Rybno.

1.3. Warunki gruntowo-wodne:

Posadowienie obiektu na głębokości 1,05 m poniżej poziomu terenu. Poziom wód gruntowych poniżej posadowienia obiektu. Warunki gruntowe proste.

2.0. DANE O OBIEKCIE

2.1. Ukształtowanie bryły :

Obiekt jest bryłą zwartą na bazie dwóch okręgów wpisanych w prostokąt.

2.2. Wymiary gabarytowe obiektu:

I. długość: 4,40 m;
II. szerokość 1,81 m;

2.3. Liczba kondygnacji nadziemnych: 1
2.4. Powierzchnia zabudowy: 7,58 m^2
2.5. Powierzchnia netto kondygnacji: 6,32 m^2
2.6. Wysokość obiektu: 3,40 m
2.7. Kubatura brutto: 25,77 m^3
2.9. Liczba użytkowników:

W obiekcie jednocześnie przebywać może do 2 osób.

2.10.Rodzaj ogrzewania: brak
2.11.Standard wyposażenia: wykończony.
2.12. poziom podłogi: +0,00

3.0. OPIS BUDOWLANY

3.1 Forma architektoniczna obiektu. Funkcja obiektu budowlanego

Zaprojektowano budynek kontenerowy toalety wiatę w charakterze lokalnej architektury zagrodowej, gospodarczej i mieszkalnej.

Dach dwuspadowy o kącie nachylenia 33 stopni. Na pokrycie należy zastosować gont w kolorze brązowym.

Ściany obiektu w kolorze zielonym.

3.2. Funkcja obiektu budowlanego.

Obiekt wykorzystywana będzie głównie przez mieszkańców Rybna i okolic handlujących płodami rolnymi na przebudowywanym targowisku.

Celem inwestycji z zakresu budowy lub modernizacji targowisk jest stworzenie warunków dla rozwoju przedsiębiorczości oraz rozwój i poprawa warunków

sprzedaży, poprzez budowę i modernizację lokalnej infrastruktury handlowej. Targowiska mają istotne znaczenie dla skrócenia łańcucha pośredników, promocji regionu i przybliżenia konsumentom specyfiki produktów lokalnych.

3.3. Dane techniczne dotyczące obiektu:

- ściany i sufity wykonane ze stali nierdzewnej kwasoodpornej,
- ściany, podłogi i daszek ocieplone izolacją termiczną,
- drzwi stalowe o wymiarach 90x200cm z samozamykaczami,
- muszle WC wykonane ze stali nierdzewnej kwasoodpornej, spłuki Geberit na podczerwień (bezdotykowo), ukryte w ścianie,
- umywalki wykonane ze stali nierdzewnej kwasoodpornej, baterie dozujące wodę na podczerwień (bezdotykowo)
- podgrzewacze wody w umywalkach (ciepła woda)
- złączki do poboru wody w celach porządkowych, dostępna tylko dla obsługi toalety,
- pisuary wykonane ze stali nierdzewnej kwasoodpornej, spłuki na podczerwień (bezdotykowo)
- podajniki do papieru, wykonane ze stali nierdzewnej, kwasoodpornej
- automatyczne - bezdotykowe suszarki do rąk, wykonane ze stali nierdzewnej kwasoodpornej
- elektroniczne – bezdotykowe dozowniki mydła w płynie
- podłogi aluminiowe, ryflowane, antypoślizgowe z kratkami ściekowymi
- po dwie poręcze-uchwyty dla osób niepełnosprawnych wykonane ze stali nierdzewnej kwasoodpornej
- przewody wodne zabezpieczone przed zamarzaniem
- wodomierz ukryty w ścianie jednej z kabin, z okienkiem do odczytu,
- wentylacja grawitacyjna oraz dodatkowo wyciągi w daszku uruchamiane wraz z wejściem do toalet
- system umożliwiający bezpieczne opuszczenie toalety (odblokowywanie drzwi na przycisk),
- kosze ze stali nierdzewnej, przytwierdzone do podłogi
- rozdzielnica elektryczna z wyłącznikami różnicowoprądowymi wewnątrz jednej z kabin (ukryta w ścianie)
- ogrzewanie toalety za pomocą nagrzewnic z termostatem
- system alarmowy wraz z instrukcją użycia,
- oświetlenie wnętrz na czujniki ruchu
- okna dzienne podwójnie przeszklone poliwęglanem hartowanym, umieszczone nad drzwiami
- czytelne wyświetlacze z diodami LED, automatycznie informujący o zajęciu pomieszczenia
- elektroniczne zamki monetowe z wyświetlaczem informującym o wniesionej opłacie, przyjmujące różne nominały monet (np. 10gr, 20gr, 50gr, 1zł, 2zł), odblokowujące automatycznie drzwi impulsem elektrycznym po wniesionej opłacie
- elektroniczne odświeżacze powietrza
- lustra ze stali nierdzewnej
- podwójne wieszaki ze stali na garderobę
- 2 pola reklamowe umieszczone na zewnątrz toalety, podświetlane automatycznie od zmierzchu do świtu przeszklone poliwęglanem hartowanym (nietłukący i niepalący się)
- daszek kryty wysokiej jakości materiałami termozgrzewalnymi dowolnego koloru

3.4 Dostępność obiektu dla osób niepełnosprawnych

Obiekt dostępny z poziomu terenu także dla osób niepełnosprawnych. Poziom podłogi dopasowany do otaczającego terenu.

3.5 Instalacje

W obiekcie projektuje się podłączenie instalacji:
- wodnej
- kanalizacyjnej
- elektrycznej.

Z dachu woda deszczowa odprowadzana rynnami z blachy powlekanej na teren.

3.6 Wpływ obiektu budowlanego na środowisko, zdrowie ludzi i obiekty sąsiednie:

3.6.1 Bilans wody i ścieków

Ścieki odprowadzane do sieci kanalizacji miejskiej.

3.6.2 Emisja zanieczyszczeń gazowych, pyłów etc.

Nie dotyczy.

3.6.3 Rodzaj i ilość wytwarzanych odpadów

Nie dotyczy.

3.6.4 Emisja hałasu oraz wibracji

Nie dotyczy.

3.6.5 Wpływ obiektu budowlanego na istniejący drzewostan, glebę, wody

Nie dotyczy

3.7. Ochrona przeciwpożarowa

3.7.1. POWIERZCHNIA, WYSOKOŚĆ LICZBA KONDYGNACJI:

Powierzchnia budynku według opisu niniejszego projektu.

Wysokość budynku – 1 kondygnacji nadziemnych, budynek N.

3.7.2. ODLEGŁOŚĆ OD OBIEKTÓW SĄSIEDNICH:

Odległość od budynku na działce sąsiedniej wynosi 13,23m.

3.7.3. PARAMETRY POŻAROWE WYSTĘPUJĄCYCH MATERIAŁÓW PALNYCH:

Funkcja obiektu to toaleta. W budynku będzie wyposażenie standardowe toalet.

3.7.4. KATEGORIA ZAGROŻENIA LUDZI:

Wiatę zaliczony został do ZLIII.

3.7.5. STREFY ZAGROŻENIA WYBUCHEM:

Użytkownicy jak i inwestor nie przewidują składowania materiałów łatwo zapalnych w pomieszczeniach w ilości stwarzającej strefę zagrożenia wybuchem. W związku z powyższym w projektowanych obiektach nie przewiduje się stref zagrożenia wybuchem.

3.7.6. OBCIĄŻENIE OGNIOWE:

Wg obecnie obowiązujących przepisów dla części obiektów kwalifikowanych do kategorii zagrożenia ludzi – nie wlicza się zagrożenia ogniowego.

3.7.7. KLASA ODPORNOŚCI POŻAROWEJ BUDYNKÓW

Zgodnie z §213 Dz.U.02.75.690 wymagania dotyczące klasy odporności pożarowej budynków nie dotyczą przedmiotowego budynku (o kubaturze <=1000m3).

3.7.8. ODPORNOŚĆ OGNIOWA ELEMENTÓW BUDYNKU:

wszystkie elementy budynków powinny spełniać wymagania materiału nierozprzestrzeniającego ognia. Elementy drewniane konstrukcji i elewacji impregnowane do stopnia NRO preparatem FOBOS M-4. Ze względu na punkt 9.7. nie przyjmuje się minimalnej odporności ogniowej elementów budynku.

3.7.9. STREFY POŻAROWE

Za strefę pożarową uważa się przestrzeń w budynku wydzieloną w taki sposób, aby w określonym czasie pożar nie przeniósł się na zewnątrz lub do wewnątrz wydzielonej przestrzeni. Toaleta wolnostojąca zaliczana jest do jednej strefy pożarowej nieprzekraczającej 8000 m2.

3.7.10. DOJAZD POŻAROWY DO BUDYNKU.

Dojazd pożarowy do budynku jest zapewniony drogą wewnętrzną.

3.7.11. EWAKUACJA.

Z obiektu jest zapewnione bezpieczne wyjście prowadzące na otwartą przestrzeń – na zewnątrz.

3.7.12. PODRĘCZNY SPRZĘT GAŚNICZY

Pomieszczenie wiaty należy wyposażyć w gaśnicę proszkową ABC 4kg i oznakowaną.

3.7.13. WENTYLACJA POŻAROWA, KLAPY DYMOWE Nie są wymagane.

3.7.14. PRZECIWPOŻAROWA INSTALACJA SYGNALIZACYJNO - ALARMOWA Nie są wymagane.

3.7.15. STAŁE URZĄDZENIA GAŚNICZE Nie są wymagane.

Brodnica, grudzień 2016 **Podpis autora opracowania:**

INTERCESSOR
ul. Rudacka 41
87-100 Toruń
tel./fax 56 651 33 74
tel.kom. 602 387 142
600 932 729
info@toaletyzestali.pl
www.toaletyzestali.pl

Nasz znak: **Toruń, dnia 05.12.2016r.**

TZS/12/16

Urzad Gminy Rybno
ul.Lubawska 15
13-220 Rynmp
Wójt Gminy – p.T.Węgrzynowski

dotyczy: zgody na wykorzystanie projektu.

W związku z tym, że produkowane przez nas toalety są zastrzeżone Wzorem Przemysłowym w RP I UE - wyrażamy zgodę na jednorazowe wykorzystanie projektu budowlanego toalety wolnostojącej dwukabinowej w celu montażu toalety naszej produkcji na terenie gminy Rybno.

Z poważaniem:

E.Rutkowski

Do wiadomości:

1. **UG Rybno**
2. **DOM PROJEKT Biuro Usług Projektowych I Nadzoru Budowlanego Mszano 13c 87-300 Brodnica - p.A.Kiryluk**
3. **a/a**

PAŃSTWOWY POWIATOWY INSPEKTOR SANITARNY
W TORUNIU
ul. Szosa Bydgoska 1 87 - 100 Toruń
tel. 056 62 250 29, 056 62 233 12 Fax 056 62 222 47
Adres e-mail: psse_torun@op.pl

Nasz znak: N/NZ-404-P/T-57-08 **Toruń, dnia 30 października 2008 r.**

Na podstawie art. 3 pkt. 2 Ustawy z dnia 14 marca 1985 r. o Państwowej Inspekcji Sanitarnej (j. t. Dz. U. z 2006 r. Nr 122, poz. 851 z późn. zm.) w związku z art. 32 ust. 1 pkt. 2 Ustawy z dnia 07 lipca 1994 r. Prawo Budowlane (j. t. Dz. U. z 2006 r. Nr 156 poz. 1118 z późn. zm.)

Państwowy Powiatowy Inspektor Sanitarny w Toruniu

uzgadnia

projekt toalety wolnostojącej producenta INTERCESSOR

bez uwag

UZASADNIENIE

Producent toalet wolnostojących INTERCESSOR - zwrócił się do Państwowego Powiatowego Inspektora Sanitarnego w Toruniu o uzgodnienie dokumentacji projektu toalet wolnostojących. Zaprojektowane toalety mogą być instalowane w terenie w dowolnym miejscu po wykonaniu przyłącza wodno-kanalizacyjnego lub w przypadku braku tej możliwości wykonywane będą szczelne zbiorniki na nieczystości ciekłe.

W/w toalety są zaprojektowane w dowolnym kształcie na podstawie koła, prostokąta, wielokąta i figur połączonych w zależności od potrzeb. Toalety są wyposażone w umywalkę do mycia rąk z podgrzewaczem przepływowym, pisuar i muszlę ustępową (spłukiwanie samoczynne na podczerwień) oraz zawór ze złączką do węża do celów porządkowych.
Wnętrze toalety łącznie z wyposażeniem zaprojektowano ze stali kwasoodpornej. W okresie zimowym kabina będzie ogrzewana elektrycznie. Zaprojektowano wentylację mechaniczną wywiewną. Obiekt został przystosowany dla potrzeb osób niepełnosprawnych.

Z przedstawionych materiałów wynika, że przyjęte w projekcie rozwiązania techniczne i organizacyjne będą spełniać wymagania higieniczne oraz zdrowotne.
W tej sytuacji zaistniały przesłanki do uzgodnienia projektu budowlanego.

W wyniku dokonanego uzgodnienia projekt budowlany zaopatrzono w klauzulę uzgadniającą Państwowego Powiatowego Inspektora Sanitarnego w Toruniu.

Pouczenie

O zamiarze rozpoczęcia użytkowania obiektu należy powiadomić Państwowego Powiatowego Inspektora Sanitarnego w Toruniu - w trybie art. 56 ustawy z dnia 07 lipca 1994 r. - Prawo Budowlane (j. t. Dz. U. z 2006 r. Nr 156, poz. 1118 z późn. zm.).

Z-ca Państwowego Powiatowego
Inspektora Sanitarnego
w Toruniu
mgr Maria Jolanta Karulska
higienista i epidemiolog

Otrzymuje:

1. Danuta Rutkowska
   INTERCESSOR
   ul. Rudacka 41
   87-100 Toruń

2. Sekcja Nadzoru nad Obiektami Komunalnymi w/m

3. a/a

OPRACOWANO DLA FIRMY "INTERCESSOR" W TORUNIU

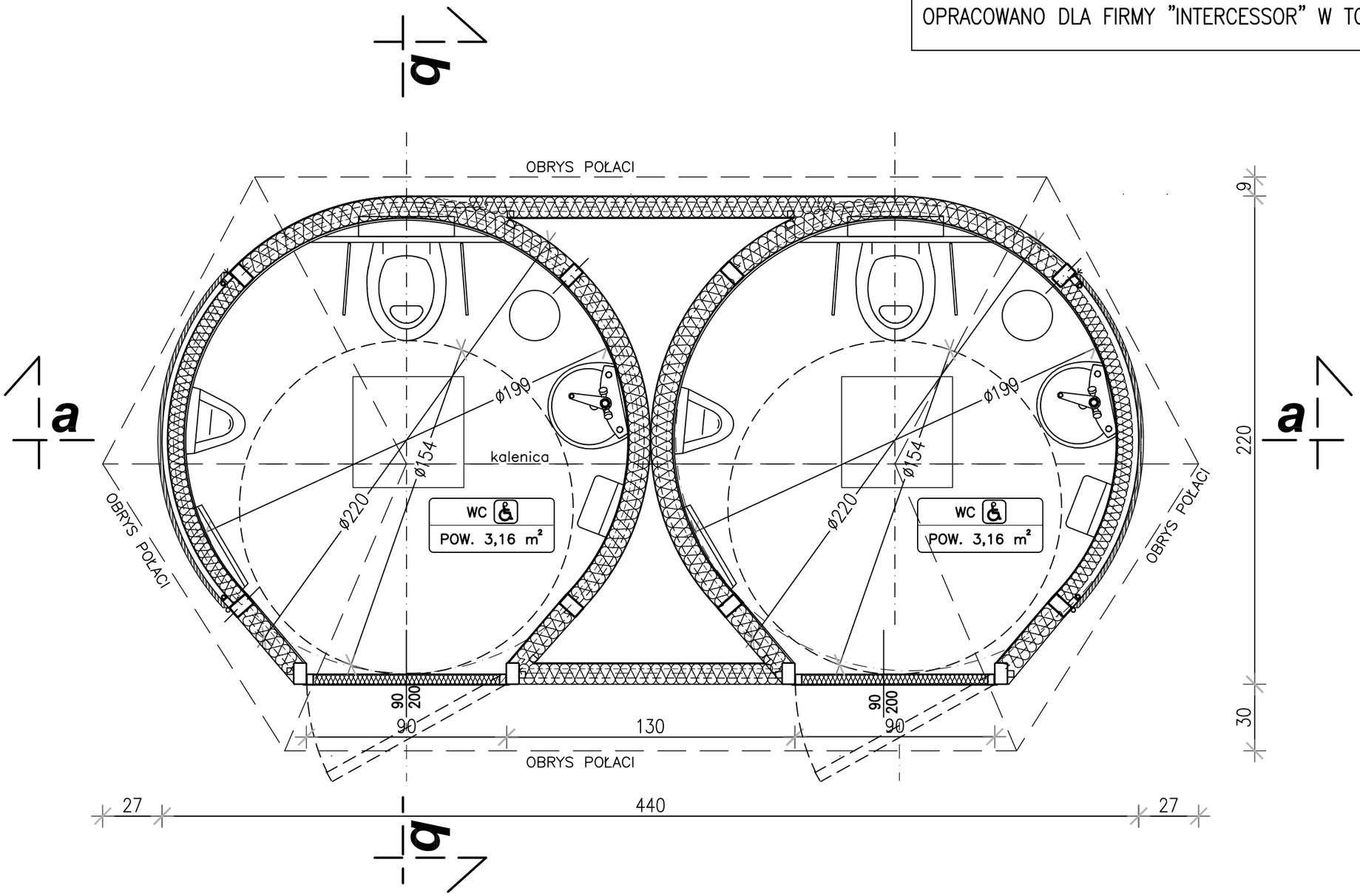

rzut przyziemia 1:20

UWAGA :
WITRYNY REKLAMOWE–LEXAN W RAMKACH
Z BLACHY STALOWEJ.–ROZWIERANE NA ZAWIASACH
ALTERNARYWNIE: PRZESUWNE W PROWADNICACH

OBIEKT:	1 : 20	BUDOWLANA	P.B.	1
OBIEKT WIELOFUNKCYJNY	Skala:	Branża	Stadium	Nr rys.

TREŚĆ RYSUNKU:	Funkcja	Imię i nazwisko	Nr upr. i specjalniść	Data	Podpis
RZUT PRZYZIEMIA	Architektura	Dariusz Herman	BP–RN–V/54/TO/81 konstrukcyjna	2014	
	Konstrukcja	Dariusz Herman	BP–RN–V/54/TO/81 konstrukcyjna	2014	

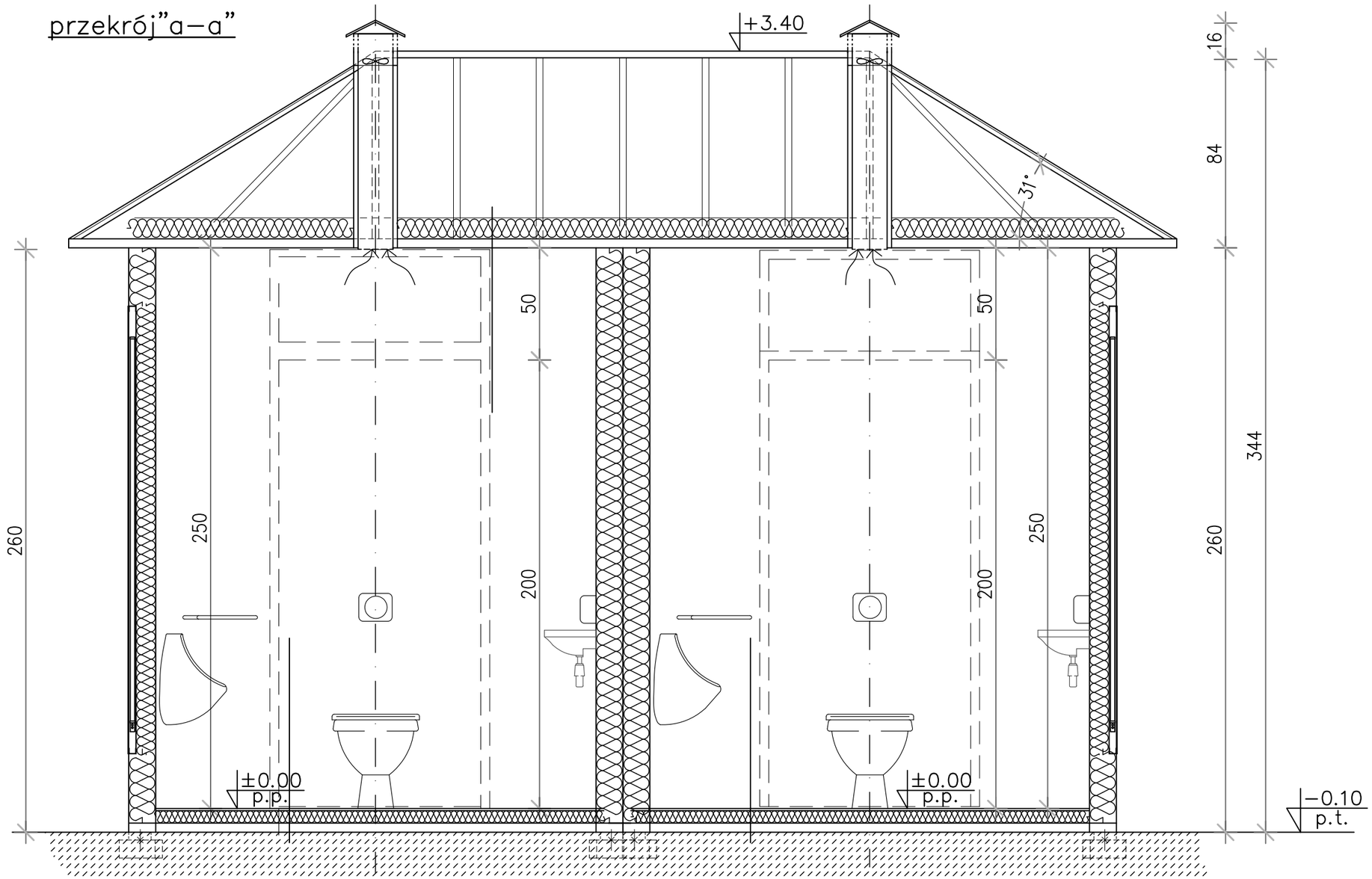

przekrój a-a 1:20

OPRACOWANO DLA FIRMY "INTERCESSOR" W TORUNIU

OBIEKT:	1 : 20	BUDOWLANA	P.B.	2
OBIEKT WIELOFUNKCYJNY	Skala:	Branża	Stadium	Nr rys.

TREŚĆ RYSUNKU:	Funkcja	Imię i nazwisko	Nr upr. i specjalniść	Data	Podpis
PRZEKROJE PIONOWE	Architektura	Dariusz Herman	BP–RN–V/54/TO/81 konstrukcyjna	2014	Herman
	Konstrukcja	Dariusz Herman	BP–RN–V/54/TO/81 konstrukcyjna	2014	Herman

OPRACOWANO DLA FIRMY "INTERCESSOR" W TORUNIU

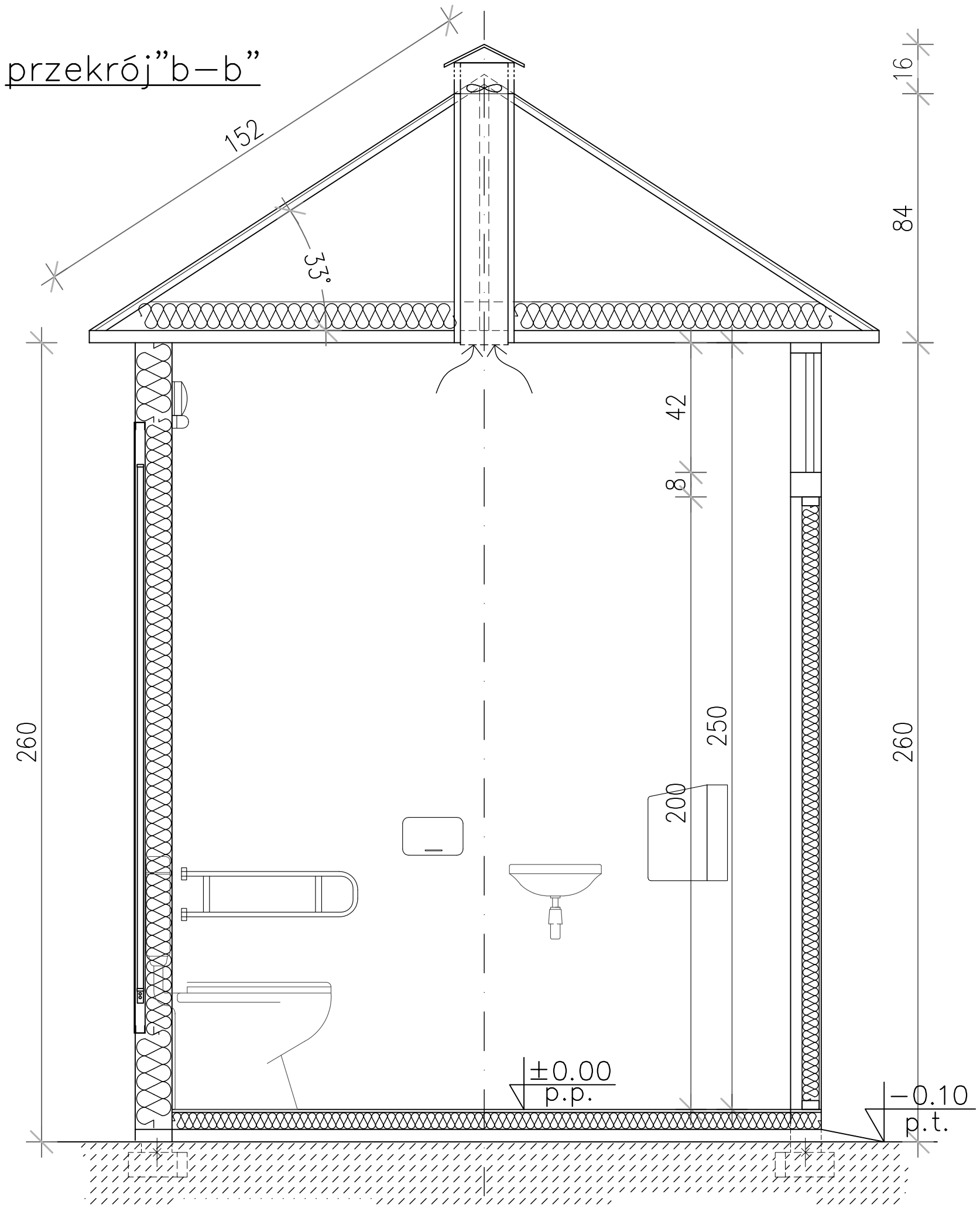

przekrój b-b 1:20

OBIEKT: OBIEKT WIELOFUNKCYJNY	1 : 20	BUDOWLANA	P.B.	3
	Skala:	Branża	Stadium	Nr rys.

TREŚĆ RYSUNKU: PRZEKROJE PIONOWE	Funkcja	Imię i nazwisko	Nr upr. i specjalniść	Data	Podpis
	Architektura	Dariusz Herman	BP–RN–V/54/TO/81 konstrukcyjna	2014	Herman
	Konstrukcja	Dariusz Herman	BP–RN–V/54/TO/81 konstrukcyjna	2014	Herman

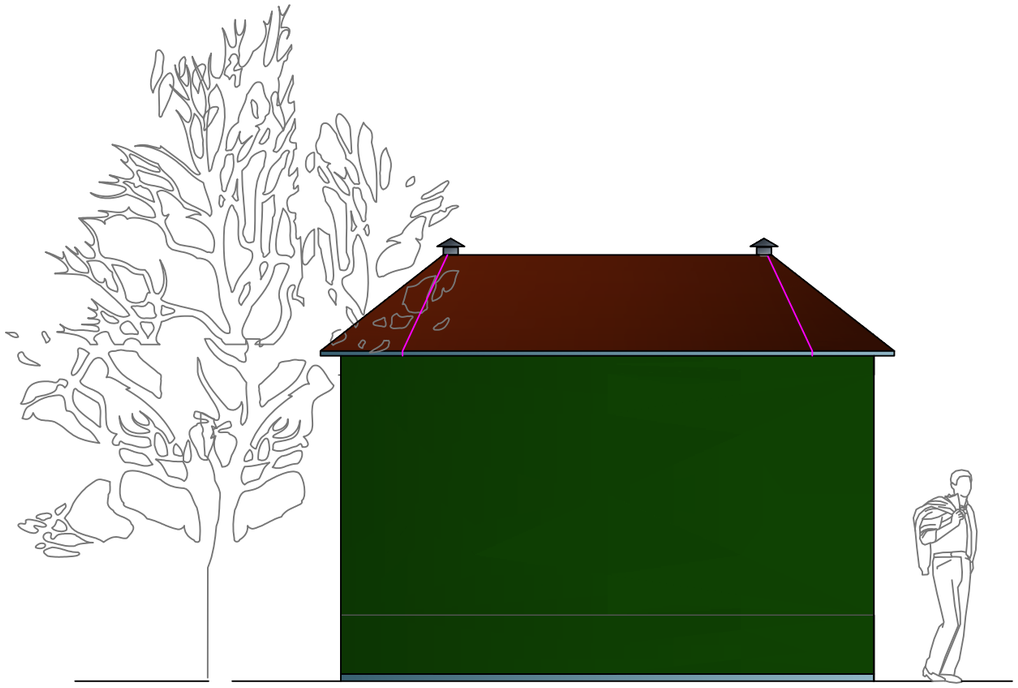

tylna

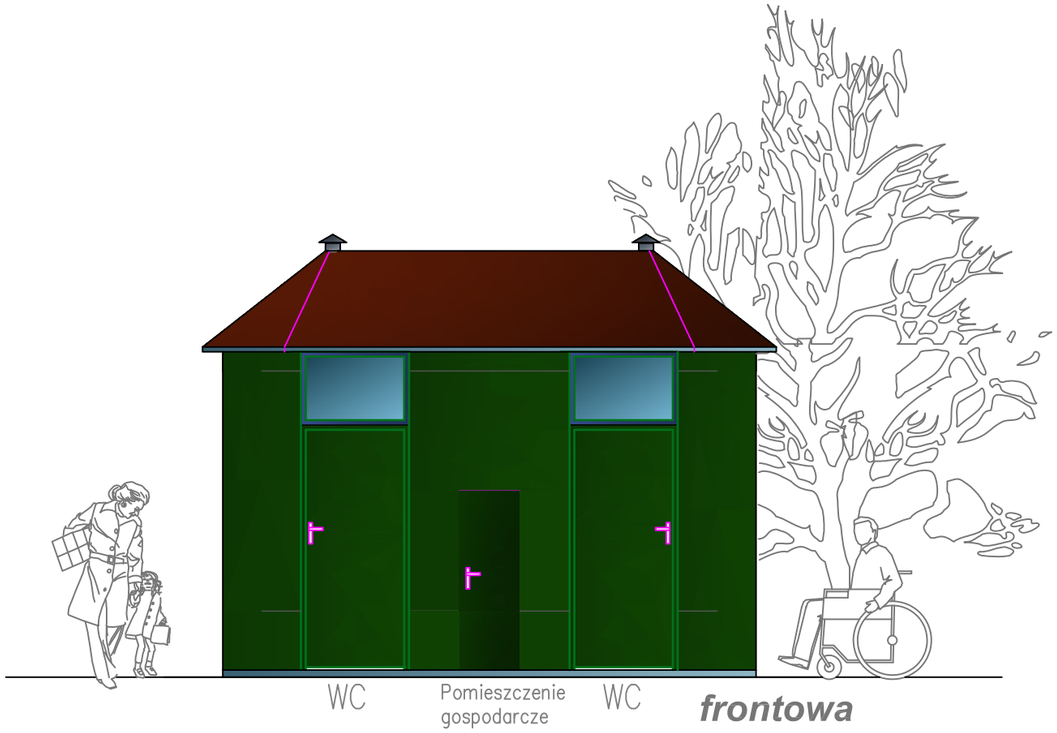

frontowa

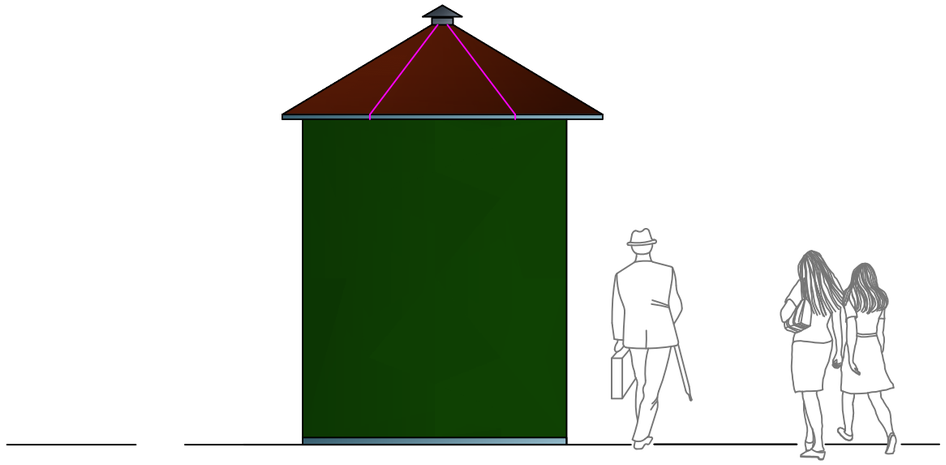

boczna

OPRACOWANO DLA FIRMY "INTERCESSOR" W TORUNIU

elewacje 1:50

VI
PROJEKT
BUDOWLANY
UTWARDZENIA, CHODNIKI, MIEJSCA PARKINGOWE

OPIS TECHNICZNY DO PROJEKTU UTWARDZENIA

1. Dane ogólne :

1.1.Inwestor **:**

Gmina Rybno
ul. Lubawska 15
13-220 Rybno

1.2. Jednostka autorska:

DOM PROJEKT
Biuro Usług Projektowych i Nadzoru Budowlanego
Mszano 13c
87-300 Brodnica

2. Podstawa opracowania :

- zlecenie Inwestora i umowa o prace projektowe
- uzgodnienia z Inwestorem
- mapa sytuacyjno-wysokościowa do celów projektowych 1: 500
- Rozporządzenie Ministra Infrastruktury z dnia 12 kwietnia 2002 r. w sprawie warunków technicznych, jakim powinny odpowiadać budynki i ich usytuowanie
- wizja lokalna w terenie

3. Przedmiot i zakres opracowania :

Niniejsze opracowanie stanowi projekt utwardzenia placu, drogi dojazdowej, miejsc parkingowych i zagospodarowania terenu działki nr 252/13, zlokalizowanej w obrębie Rybno, miejscowość Rybno, gmina Rybno.

4. Lokalizacja :

Utwardzany plac, droga dojazdowa, miejsca parkingowe i zagospodarowywana działka znajduje się w miejscowości Rybno, gmina Rybno.

5. Własność terenu :

Zgodnie z załączonym oświadczeniem teren, który podlega utwardzeniu, stanowi własność Inwestora, gminy Rybno.

6. Stan istniejący :

Istniejący plac na przedmiotowej działce objęty opracowaniem jest częściowo utwardzony.

7. Stan projektowany :

Utwardzenie nawierzchni zagospodarowywanego terenu wykonać z
- dojścia, chodniki, utwardzenia pod wiatami - z kostki betonowej brukowej gr. 6cm koloru czerwonego typu „cegiełka” na podsypce cementowo-piaskowej gr. 6cm, ograniczonej krawężnikami najazdowymi 100/22/15.
- drogi dojazdowe, miejsca parkingowe – z kostki betonowej brukowej gr. 8cm na podsypce cementowo-piaskowej gr.3cm na podbudowie z betonu C8/10 grubości 20cm, ograniczone krawężnikami najazdowymi 100/22/15 – połączenie nawierzchni drogi wewnętrznej i gminnej ograniczyć krawężnikiem najazdowym 100/22/15.

7.1. Parametry liczbowe :

- powierzchnia utwardzenia dojść i chodników – 432,58 m^2
- powierzchnia utwardzenia pod wiatami – 126,04 m^2
- powierzchnia utwardzenia drogi dojazdowej – 279,00 m^2

- powierzchnia utwardzenia do handlu płodami rolnymi niezadaszona – 102,80 m^2
- powierzchnia miejsc parkingowych – 288,00 m^2
- długość krawężników drogowych najazdowych prostych – 236,10 mb
- długość krawężników drogowych najazdowych łukowych (R=1,00m) – 10,78 mb

8. Rozwiązania materiałowe :

8.1. Nawierzchnia – chodniki, dojścia, utwardzenia pod wiatami

- kostka brukowa betonowa „cegiełka" koloru czerwonego grubości 6cm
- podsypka cementowo - piaskowa – gr. 6 cm
- warstwa odsączająca z piasku – gr. 10 cm

8.2. Nawierzchnia – droga dojazdowa

- kostka brukowa betonowa „cegiełka" koloru szarego grubości 8cm
- podsypka cementowo - piaskowa – gr. 3 cm
- podbudowa z betonu C8/10 - gr.20 cm
- warstwa odsączająca z piasku – gr. 10 cm

8.3. Nawierzchnia – niezadaszone utwardzenie do handlu płodami rolnymi

- kostka brukowa betonowa „cegiełka" koloru żółtego grubości 8cm
- podsypka cementowo - piaskowa – gr. 3 cm
- podbudowa z betonu C8/10 - gr.20 cm
- warstwa odsączająca z piasku – gr. 10 cm

8.4. Nawierzchnia – miejsca parkingowe

- kostka brukowa betonowa „cegiełka" koloru szarego grubości 8cm (linie rozgraniczające miejsca parkingowe i drogę ułożyć z kostki koloru czarnego bądź grafitowego)
- podsypka cementowo - piaskowa – gr. 3 cm
- podbudowa z betonu C8/10 - gr.20 cm
- warstwa odsączająca z piasku – gr. 10 cm

8.5. Krawężniki i obrzeża :

Wszystkie linie rozgraniczające nawierzchnie ograniczyć krawężnikiem betonowym drogowym najazdowy o wymiarach 100/22/15cm wystającym ponad nawierzchnię 4cm.
Krawężniki ułożyć na podsypce cementowo-piaskowej grubości 5 cm i ławie betonowej z oporem z betonu B15.

9. Odwodnienie :

Odwodnienie projektowanego utwardzenia wraz z drogami dojazdowymi – spływ wód opadowych w kierunku wpustów deszczowych, odwodnienie do kanalizacji deszczowej i na teren biologicznie czynny.

10. Roboty ziemne :
Roboty ziemne ograniczają się do korytowania pod nawierzchnię utwardzanego placu.

11. Zieleń :

Projektowany klomb w formie koła o promieniu R=1,00m. Obramowanie wykonane z palisady koloru grafitowego. Wewnątrz klombu nasadzenia 1 szt drzewa i obsianie trawą.

Wiśnia piłkowana *(Prunus serrulata, Cerasus serrulata).*

Drzewo o charakterystycznej czerwono-brązowej korze, która łuszczy się pasmami. Kwiaty białe, różowe, białoróżowe, pełne. Liście eliptyczne, ościsto piłkowane, błyszczące i szaro-zielone z wyraźnymi gruczołami na ogonkach. Owoc- pestkowiec, niejadalny. Pochodzi z Japonii.

Rozmiary - po 10 latach osiąga 2,4 m wysokości i 1,2 m szerokości. Ostatecznie dorasta do 10 m.

Odmiany 'Amanogawa' - małe drzewo, korona wąska i kolumnowa o wyprostowanych gałęziach. Młode liście są jasnobrązowe, kwiaty duże, jasnoróżowe, pachnące we wzniesionych baldachogronach. Wysokość do 4 m. 'Kanzan' ('Hisakura') - drzewo silnie rosnące, korona odwrotnie stożkowata, szeroka. Młode liście brązowe. Kwiaty pełne o licznych płatkach (do 25), karminowo-różowe, duże i zwisające na długich szypułkach. Wysokość drzewa 5-6 m. Opisane odmiany odznaczają się największą wytrzymałością na niskie temperatury. 'Kiku-shidare-sakura' ('Pendula') - odmiana o zwisających gałęziach, które tworzą parasolowatą koronę, zwykle jest ona szczepiona na wysokim pniu. Kwiaty ciemnoróżowe.

Kwitnienie

IV - V

Wymagania

Gleba żyzna, próchniczna, piaszczysto-gliniasta, obojętna lub alkaliczna i dostatecznie wilgotna. Stanowisko słoneczne.

Uprawa i pielęgnacja

Rośliny wrażliwe na niskie temperatury i suszę. Polecane do uprawy na terenach o łagodnej zimie (zachodnia Polska). Rozmnażanie Szczepienie lub okulizacja na podkładkach czereśni ptasiej. Cięcie Wiśnia piłkowana niezbyt dobrze znosi cięcie - rany należy smarować maścią sadowniczą lub spryskać środkiem grzybobójczym. Usuwamy odrosty na pniu, tak aby podkładka nie przerastała części szlachetnej. Podlewanie i nawożenie W bezdeszczowe lato wymagają obfitego podlewania. Nawożenie nawozami organicznymi.

Choroby i szkodniki

Plamistość pierścieniowa liści, dziurkowatość, rak bakteryjny, brunatna zgnilizna, parch, mączniak, mszyce, przędziorki, gąsienice.

Zastosowanie

Drzewo ozdobne, pięknie kwitnące wiosną.

12. Zestawienie materiałowe :

- kostka brukowa betonowa „cegiełka” koloru szarego gr. 8cm – 550,00 m^2
- kostka brukowa betonowa „cegiełka” koloru czarnego/grafitowego gr. 8cm – 17,00 m^2
- kostka brukowa betonowa „cegiełka” koloru żółtego gr. 8cm –102,80 m^2
- kostka brukowa betonowa „cegiełka” koloru czerwonego gr. 6cm – 558,62 m^2
- krawężniki betonowe drogowe najazdowe - 248,88 mb

13. Informacje o terenie

- teren objęty opracowaniem zgodnie nie jest wpisany do rejestru zabytków i nie podlega ochronie wg ustaleń miejscowego planu zagospodarowania przestrzennego
- działka nie znajduje się w granicach eksploatacji górniczej

14. Wpływ inwestycji na środowisko i ludzi.

- zastosowane materiały oraz zachowanie wszystkich obowiązujących przepisów i norm sprawiają, że inwestycja nie ma negatywnego wpływu na środowisko oraz glebę
- ziemia z wykopów zostanie wywieziona na odkład zewnętrzny

16. Warunki gruntowo –wodne

- posadowienie obiektu na głębokości 1,05 m poniżej poziomu terenu. Poziom wód gruntowych poniżej posadowienia obiektu. Warunki gruntowe proste.

Brodnica, grudzień 2016 **Podpis autorów opracowania:**

PRZEKRÓJ A-A

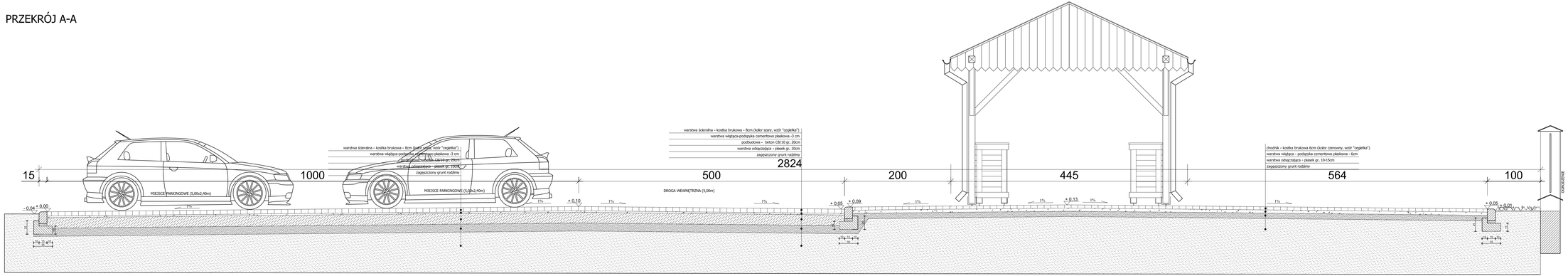

Inwestor / Adres	*Gmina Rybno* *ul. Lubawska 15, 13-220 Rybno*
Projekt / Obiekt	**PRZEBUDOWA TARGOWISKA W RYBNIE**
Adres inwestycji	*działka nr 25/2/1Z, obręb ewidencyjny Rybno, miejscowość Rybno, gmina Rybno, powiat działdowski, woj. warmińsko - mazurskie*
Rysunek / Temat / Treść	**PRZEKRÓJ A-A**

Projektant	*Imię i Nazwisko*	*Podpis i pieczęć*
mgr.	***Andrzej Kiryluk*** *upr. bud. nr ARCH/077/113/2000* *NIP 8121214127 REGON 870476***	
Asystent projektanta	***Anna Kiryluk***	

Faza:	*Branża:*	*SKALA:*	*DATA:*
Projekt budowlany	BUDOWLANA	1:25	grudzień 2010r

PRAWA AUTORSKIE ZASTRZEŻONE
Przedmiotowy rysunek jest własnością autora projektu i podlega ochronie zgodnie z art. 11 następna Ustawy o Prawie Autorskim i Prawach Pokrewnych z dnia 4 Lutego 1994 roku. (Dz.U. nr 24 poz.83 z 23 lutego 1994 r.)

PRZEKRÓJ B-B

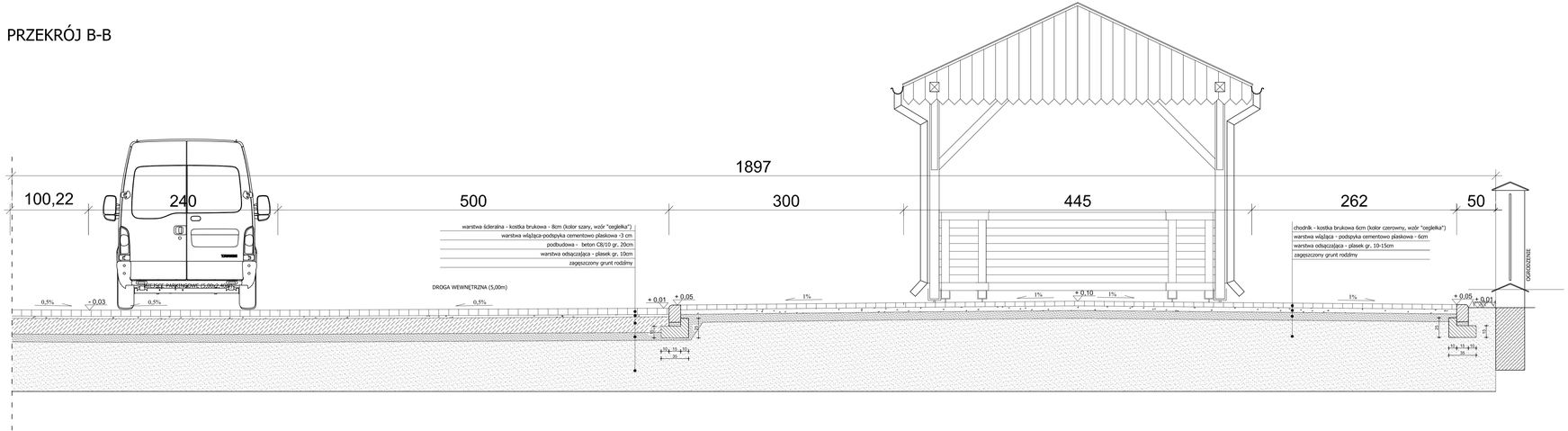

Inwestor / Adres	*Gmina Rybno* *ul. Lubawska 15, 13-220 Rybno*
Projekt / Obiekt	**PRZEBUDOWA TARGOWISKA W RYBNIE**
Adres inwestycji	*działki nr 232/12 obręb ewidencyjny Rybno, miejscowość Rybno, gmina Rybno, powiat działdowski, woj. warmińsko - mazurskie*
Rysunek / Temat / Treść	**PRZEKRÓJ A-A**

Projektant	*Imię i Nazwisko*	*Podpis i pieczęć*
inż.	***Andrzej Kiryłuk*** *upr. bud. nr ARC/0172/19/2000* *w ATOOOB KUPRO/2444/02*	
Asystent projektanta		
	Anna Kiryłuk	

Faza:	*Branża:*	*SKALA:*	*DATA:*
Projekt budowlany	BUDOWLANA	1 : 25	grudzień 2016r

PRAWA AUTORSKIE ZASTRZEŻONE

Przedmiotowy projektowy utwór architektoniczny jest chroniony prawem autorskim zgodnie z art 11 następne Ustawy o Prawie Autorskim i Prawach Pokrewnych z dnia 4 lutego 1994 roku (Dz.U. nr 24 poz.83 z 23 lutego 1994 r.)

VII
PROJEKT
BUDOWLANY
TABLICA Z LOGO „MÓJ RYNEK” I REGULAMINEM

OPIS TECHNICZNY DO PROJEKTU
ARCHITEKTONICZNO-BUDOWLANEGO – TABLICA INFORMACYJNA (T)

1.0. CZĘŚĆ OGÓLNA

1.1. Rodzaj i przeznaczenie budynku:

Przedmiotem opracowania w ramach inwestycji PRZEBUDOWA TARGOWISKA W RYBNIE jest budowa tablicy informacyjnej na działce nr 252/13 położonej w miejscowości Rybno, gmina Rybno.

Tablica informacyjna będzie harmonijnie uzupełniać istniejącą i projektowaną zabudowę, nawiązując formą oraz użytymi materiałami do jej charakteru.

1.2.Lokalizacja, sposób zabudowy i orientacja.

Projektowana tablica informacyjna zlokalizowana będzie w północnej części działki nr 252/13 położonej w obrębie ewidencyjnym Rybno, gmina Rybno, tuż przy wejściu na teren przebudowywanego targowiska.

1.3. Warunki gruntowo-wodne:

Posadowienie obiektu na głębokości 1,05 m poniżej poziomu terenu. Poziom wód gruntowych poniżej posadowienia obiektu. Warunki gruntowe proste.

2.0. DANE O OBIEKCIE

2.1. Ukształtowanie bryły :

Obiekt jest bryłą zwartą na bazie prostokąta.

2.2. Wymiary gabarytowe obiektu:

I. długość: 1,700 m;
II. szerokość 0,765 m;
III. wysokość 3,310 m;

3.0. OPIS BUDOWLANY

3.1 Forma architektoniczna obiektu. Funkcja obiektu budowlanego

Zaprojektowano tablicę informacyjną o charakterze lokalnej architektury.

Daszek dwuspadowy o kącie nachylenia 49 stopni.

3.2. Funkcja obiektu budowlanego.

Tablica spełniać będzie rolę informacyjną dla odwiedzających i handlujących na przebudowywanym targowisku.

Celem inwestycji z zakresu budowy lub modernizacji targowisk jest stworzenie warunków dla rozwoju przedsiębiorczości oraz rozwój i poprawa warunków sprzedaży, poprzez budowę i modernizację lokalnej infrastruktury handlowej. Targowiska mają istotne znaczenie dla skrócenia łańcucha pośredników, promocji regionu i przybliżenia konsumentom specyfiki produktów lokalnych.

3.3. Dane dotyczące konstrukcji:

Posadowienie

Fundamenty o wymiarach 0,30x030x0,70m.

W fundamentach należy zabetonować w fundamencie specjalnie do tego zaprojektowane marki stalowe. Pokazano je na rysunku z detalami konstrukcyjnymi.

Konstrukcja drewniana.

Konstrukcja drewniana. Wymiary i lokalizację elementów drewnianych z drewna klasy C-24 pokazano na rysunku.
Wszystkie elementy drewniane dwukrotnie zaimpregnować preparatem pleśnio i grzybobójczym oraz preparatem ognioochronnym do stopnia nie rozprzestrzeniania ognia.

Brodnica, grudzień 2016 **Podpis autora opracowania:**

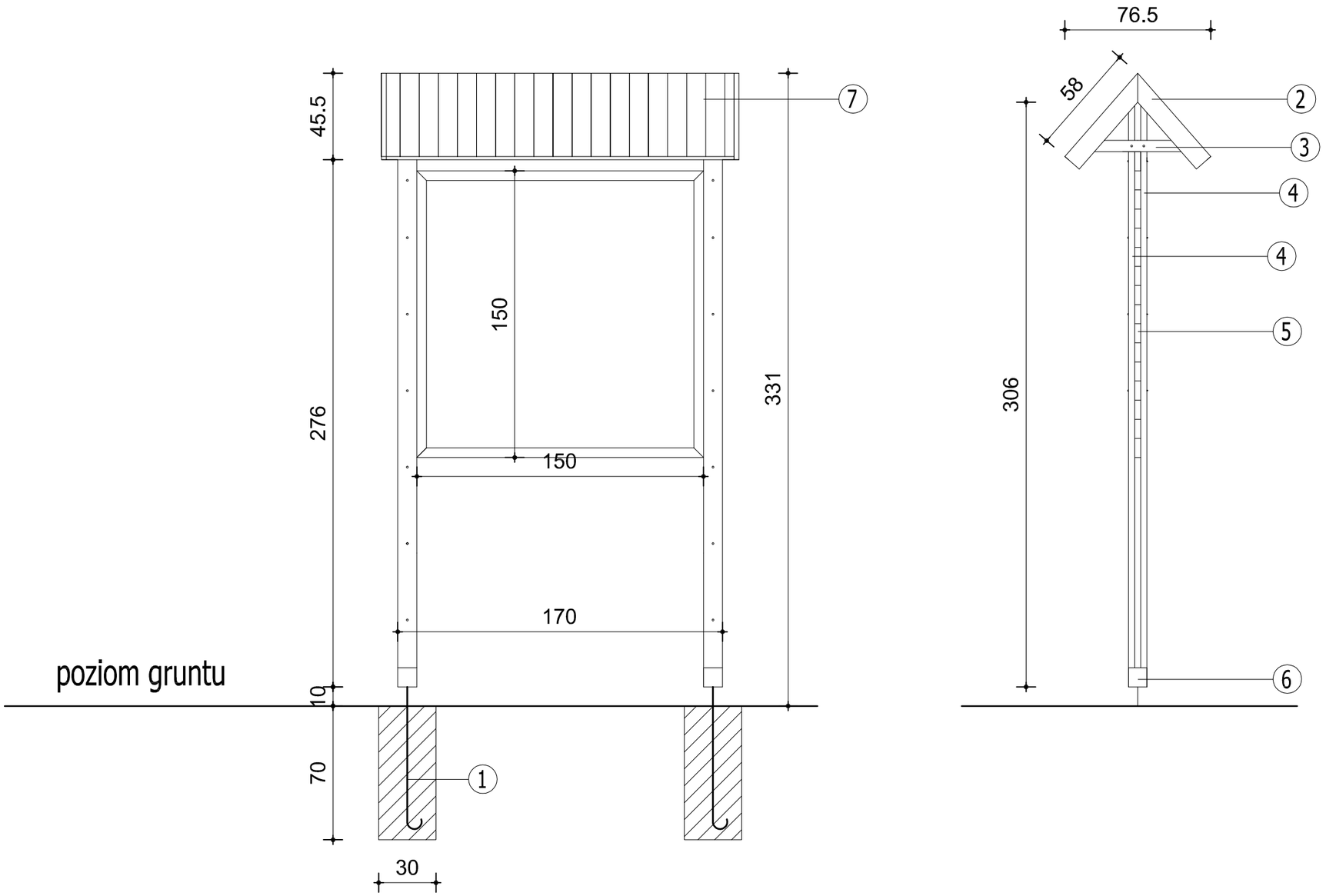

LEGENDA:

1. kotew w betonie B20
2. wiatrownica - deska 58/10/2,5cm
3. jętka 5/6cm
4. deski pionowe 306/10/3,2cm
5. deski poziome 170/10/3,2cm
6. gniazdo słupa z blachy ocynkowanej
7. deseczki połaciowe - 58/10/2,5cm

Inwestor / Adres

Gmina Rybno
ul. Lubawska 15, 13-220 Rybno

Projekt / Obiekt

PRZEBUDOWA TARGOWISKA W RYBNIE

Adres inwestycji

działka nr 252/13, obręb ewidencyjny Rybno, miejscowość Rybno, gmina Rybno, powiat działdowski, woj. warmińsko - mazurskie

Rysunek / Temat / Treść

TABLICA INFORMACYJNA - front, bok

Projektant	***Imię i Nazwisko***	***Podpis i pieczęć***
mgr inż. arch.	***Hanna Falkiewicz - Marciniak*** *upr. bud. nr BUA.III.16/63* *nr KPOIARP KP-0138*	
Projektant		
inż.	***Andrzej Kiryluk*** *upr. bud. nr ABIT-OT/7131/8/2000* *nr KPOIIB KUP/BO/3445/02*	

Faza:	***Branża:***	***SKALA:***	***DATA:***
Projekt budowlany	*BUDOWLANA*	*1 : 25*	*grudzień 2016r*

PRAWA AUTORSKIE ZASTRZEŻONE
Przedmiotowy projekt/utwór architektoniczny jest chroniony prawem autorskim zgodnie z art.1i następne Ustawy o Prawie Autorskim i Prawach Pokrewnych z dnia 4 lutego 1994 roku (Dz.U. nr 24 poz.83 z 23 lutego 1994 r.)

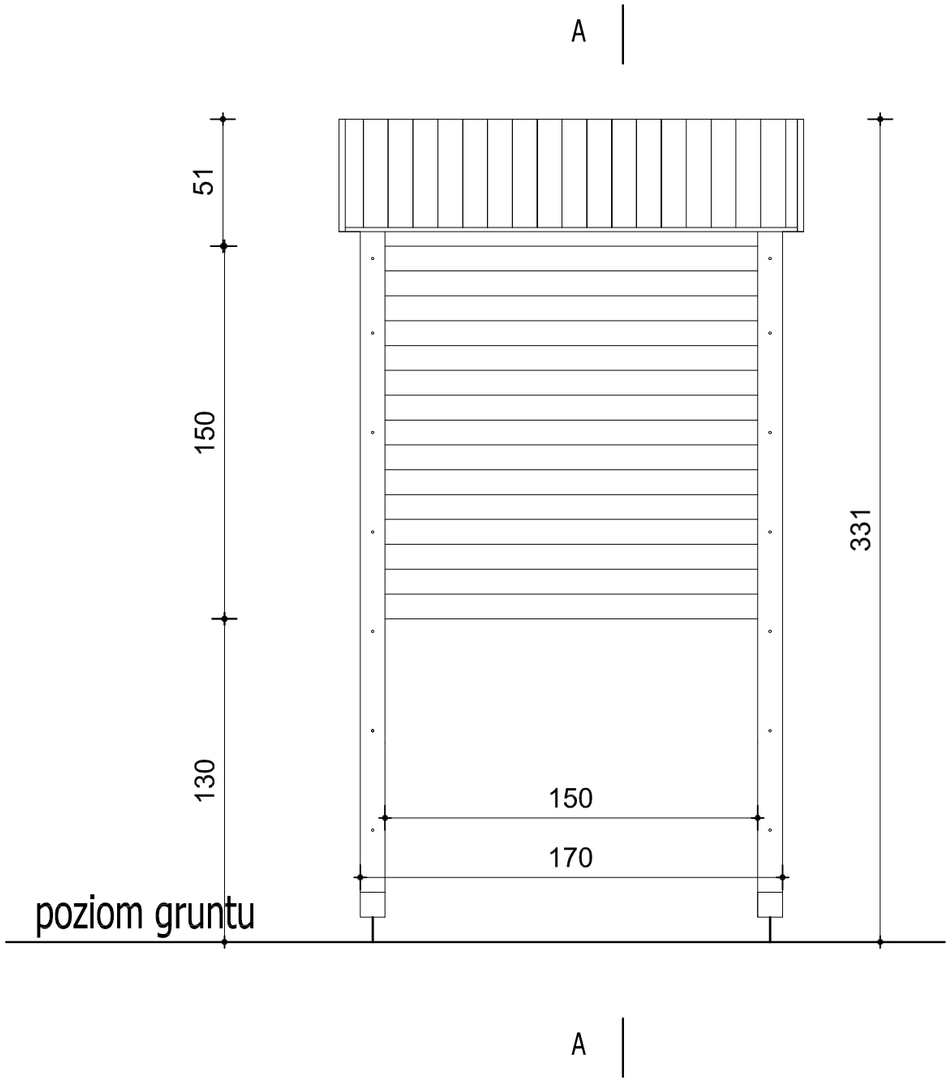

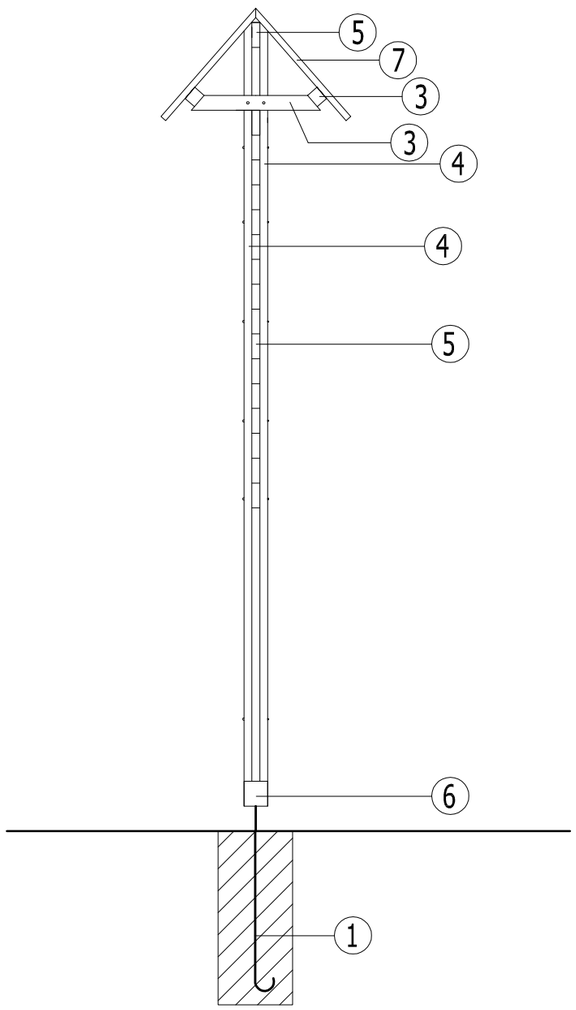

LEGENDA:

1. kotew w betonie B20
2. wiatrownica - deska 58/10/2,5cm
3. jętka 5/6cm
4. deski pionowe 306/10/3,2cm
5. deski poziome 170/10/3,2cm
6. gniazdo słupa z blachy ocynkowanej
7. deseczki połaciowe - 58/10/2,5cm

Inwestor / Adres

Gmina Rybno
ul. Lubawska 15, 13-220 Rybno

Projekt / Obiekt

PRZEBUDOWA TARGOWISKA W RYBNIE

Adres inwestycji

działka nr 252/13, obręb ewidencyjny Rybno, miejscowość Rybno, gmina Rybno, powiat działdowski, woj. warmińsko - mazurskie

Rysunek / Temat / Treść

TABLICA INFORMACYJNA - tył, przekrój

Projektant	***Imię i Nazwisko***	***Podpis i pieczęć***
mgr inż. arch.	***Hanna Falkiewicz - Marciniak*** *upr. bud. nr BUA.III.16/63* *nr KPOIARP KP-0138*	

Projektant		
inż.	***Andrzej Kiryluk*** *upr. bud. nr ABIT-OT/7131/8/2000* *nr KPOIIB KUP/BO/3445/02*	

Faza:	***Branża:***	***SKALA:***	***DATA:***
Projekt budowlany	*BUDOWLANA*	*1 : 25*	*grudzień 2016r*

PRAWA AUTORSKIE ZASTRZEŻONE
Przedmiotowy projekt/utwór architektoniczny jest chroniony prawem autorskim zgodnie z art.1i następne Ustawy o Prawie Autorskim i Prawach Pokrewnych z dnia 4 lutego 1994 roku (Dz.U. nr 24 poz.83 z 23 lutego 1994 r.)

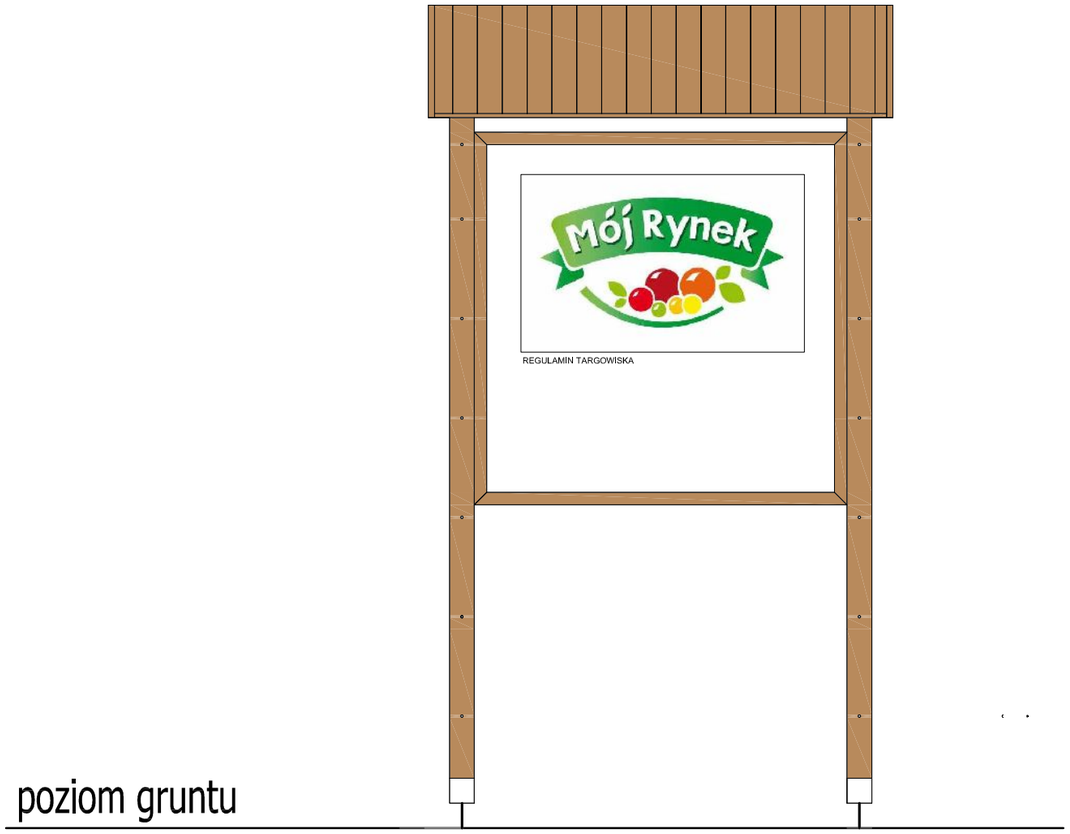

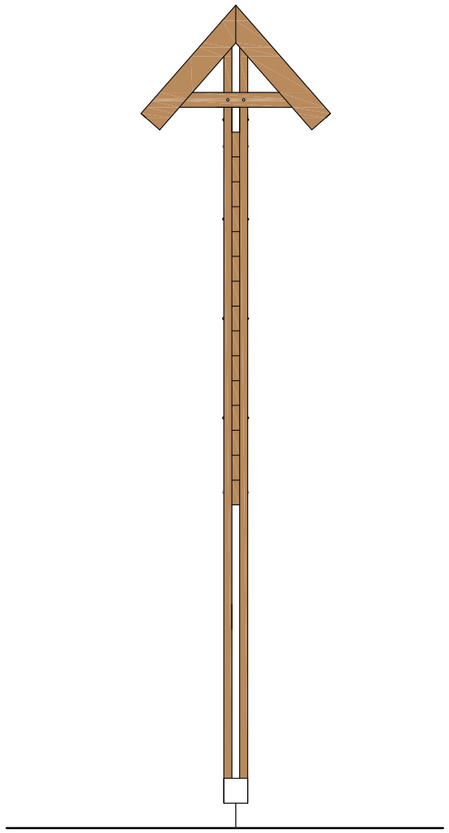

Inwestor / Adres

Gmina Rybno
ul. Lubawska 15, 13-220 Rybno

Projekt / Obietk

PRZEBUDOWA TARGOWISKA W RYBNIE

Adres inwestycji

działka nr 252/13, obręb ewidencyjny Rybno, miejscowość Rybno, gmina Rybno, powiat działdowski, woj. warmińsko - mazurskie

Rysunek / Temat / Treść

TABLICA INFORMACYJNA - kolorystyka

Projektant	***Imię i Nazwisko***	***Podpis i pieczęć***
mgr inż. arch.	***Hanna Falkiewicz - Marciniak*** *upr. bud. nr BUA.III.16/63* *nr KPOIARP KP-0138*	
Projektant		
inż.	***Andrzej Kiryluk*** *upr. bud. nr ABIT-OT/7131/8/2000* *nr KPOIIB KUP/BO/3445/02*	

Faza:	***Branża:***	***SKALA:***	***DATA:***
Projekt budowlany	*BUDOWLANA*	*1 : 25*	*grudzień 2016r*

PRAWA AUTORSKIE ZASTRZEŻONE
Przedmiotowy projekt/utwór architektoniczny jest chroniony prawem autorskim zgodnie z art.1i następne Ustawy o Prawie Autorskim i Prawach Pokrewnych z dnia 4 lutego 1994 roku (Dz.U. nr 24 poz.83 z 23 lutego 1994 r.)

VIII
INFORMACJA BiOZ

INFORMACJA BIOZ
Ogólne wytyczne i obowiązki w zakresie BiOZ

Inwestycja: PRZEBUDOWA TARGOWISKA W RYBNIE

Adres inwestycji: działka nr 252/13, obręb ewidencyjny Rybno, miejscowość Rybno, gmina Rybno, powiat działdowski, woj. warmińsko - mazurskie

Inwestor:

Gmina Rybno
ul. Lubawska 15, 13-220 Rybno
tel. (23) 696 60 55; fax. (23) 696 68 11

Autorzy:

PROJEKTANT:
mgr inż. arch. Hanna Falkiewicz-Marciniak

PROJEKTANT:
inż. Andrzej Kiryluk

data opracowania
grudzień 2016r.

Ogólne wytyczne i obowiązki w zakresie BiOZ

Wykaz robót o poszczególnych zagrożeniach bezpieczeństwa

1. Roboty ziemne-wykopy fundamentowe i liniowe uzbrojenie
2. Transport technologiczny pionowy i poziomy
3. Składanie materiałów
4. Roboty montażowe
5. Praca na rusztowaniu
6. Roboty izolacyjne

Organizacja pracy zgodnie z:

1. Projektem zagospodarowania terenu
2. Projektem organizacji ruchu środków transportu (opracowuje wykonawca)
3. Projektem organizacji i technologii montażu (opracowuje wykonawca)

Wytyczne przestrzegania planu BiOZ:

1. Przed rozpoczęciem budowy i robót zapoznanie pracowników z:

- projektem budowlanym, rozwiązaniami materiałowo-konstrukcyjnymi oraz organizacją budowy
- wykazem i rodzajem prac o szczególnym zagrożeniu
- zadaniami bezpiecznej organizacji stanowisk pracy, ich zabezpieczania, ładu i porządku
- obowiązkiem stosowania środków ochrony osobistej
- obowiązkiem dbałości o stan narzędzi, maszyn i urządzeń
- obowiązkiem zabezpieczenia stanowisk pracy systemem sygnalizacji i telefonami alarmowymi
- zasadami bezpieczeństwa pracy w warunkach zimowych
- odpowiedzialnością pracownika za naruszenie przepisów bhp

2. W trakcie realizacji budowy:

- prowadzenie bieżącego instruktażu stanowiskowego w dostosowaniu do etapów i robót
- kontrola i zalecenia w zakresie stanu bhp

3. Podstawowe obowiązki pracowników w zakresie bhp:

- przystąpienie do prac w pełni zdrowia, w odzieży ochronnej
- znajomość przepisów i zasad bezpieczeństwa pracy na budowie
- rodzaje wykonywanej pracy
- właściwa organizacja, zabezpieczenia oraz utrzymanie ładu i porządku na stanowisku pracy
- znajomość zasad i warunków bezpiecznej pracy z użyciem maszyn i narzędzi
- dbałość o stan techniczny narzędzi, kabli i urządzeń elektrycznych
- znajomość telefonów alarmowych
- utrzymanie w czystości pomieszczeń socjalno-bytowych

4. Obostrzenie szczególne w postaci zakazu:

- samodzielnego i nieuzasadnionego opuszczania zmiany stanowiska pracy
- wyrzucania odpadów materiałów budowlanych z wysokości w obrębie budynku bez zabezpieczenia

5. System kontroli stanu bezpieczeństwa

Pracownik

- codzienna ocena stanu stanowiska pracy przed rozpoczęciem robót
- przestrzeganie technologii robót i przepisów bhp
- zabezpieczenie stanowiska pracy po zakończeniu robót, przed dostępem osób postronnych

Kierownik

- bieżąca i okresowa ocena stanu bhp na budowie
- wydawanie poleceń i kontrola ich wykonania
- koordynacja działań w zakresie bhp wszystkich podwykonawców informuje pracowników, że wszystkie przepisy, instrukcje, wytyczne, oceny ryzyka zawodowego itp. znajdują się do wglądu w biurze kierownika budowy

Podstawa prawna

- *Ustawa Prawo Budowlane z dnia 7 lipca 1994 r., art. 21a, 41,42 (tj. Dz. U. z 2016 r. poz. 290)*

- *Rozporządzenie Ministra Infrastruktury z dnia 26 czerwca 2002 r. w sprawie dziennika budowy, montażu i rozbiórki, tablicy informacyjnej oraz ogłoszenia zawierającego dane dotyczące bezpieczeństwa pracy i ochrony zdrowia (Dz. U. z 2002 r. nr 108, poz. 953)*
- *Rozporządzenie Ministra Infrastruktury z dnia 6 lutego 2003 r. w sprawie bezpieczeństwa i higieny pracy podczas wykonywania robót budowlanych (Dz. U. z 2003 r. nr 47, poz. 401)*
- *Rozporządzenie Ministra Pracy i Polityki Socjalnej z dnia 26 września 1997 r. w sprawie ogólnych przepisów bezpieczeństwa i higieny pracy (tj. Dz. U. z 2003 r. nr 169, poz. 1650)*
- *Rozporządzenie Ministra Infrastruktury z dnia 23 czerwca 2003 r. w sprawie informacji dotyczącej bezpieczeństwa i ochrony zdrowia oraz planu bezpieczeństwa i ochrony zdrowia (Dz. U. z 2003 r. nr 120, poz. 1126)*
- *Rozporządzenie Ministra Gospodarki z dnia 20 września 2001 r. w sprawie bezpieczeństwa i higieny pracy podczas eksploatacji maszyn i innych urządzeń technicznych do robót ziemnych, budowlanych i drogowych (Dz. U. z 2001 r. nr 118, poz. 1263)*

PROJEKTANT:
mgr inż. arch. Hanna Falkiewicz-Marciniak

OPRACOWAŁ:
inż. Andrzej Kiryluk

data opracowania
grudzień 2016 r.